Account ufficiale WeChat

Mini sito ufficiale

Guangdong Garis Precision Hardware Technology Co., Ltd.
Indirizzo: N. 2, Via Weibian, Villaggio Shujiu, Changping, Dongguan, Guangdong, Cina
Telefono: (0086)0769-81510298

CatalogoProdottiGARIS | SezioneCerniere

2025

GARIS®

Leader dell'innovazione
nella ferramenta per mobili

GARIS®

Presentazione dell’azienda

Fondata nel 2001, GARIS è un’azienda specializzata nella produzione di ferramenta funzionale per la casa. Si dedica a fornire soluzioni diversificate per diversi spazi creativi. Come punto di riferimento nel settore cinese della ferramenta funzionale, i suoi prodotti sono venduti in 72 paesi e Presente in tutto il mondo. La rete di vendita copre l’intero globo, offrendo servizi efficienti e di alta qualità ad aziende globali di arredamento su misura e a grandi produttori di mobili e cucine.

GARIS, come impresa nazionale ad alta tecnologia, adotta la filosofia “scoprire per comprendere, innovare costantemente”, orientandosi verso il mercato di fascia alta. Insiste sull’innovazione indipendente, con oltre 150 ingegneri di ricerca e sviluppo e oltre 1500 dipendenti. Dispone di tre grandi basi produttive, un centro di ricerca e un centro sperimentale. L’area totale di produzione raggiunge I 200.000 m². Ha ottenuto oltre 100 brevetti tecnici e le certificazioni ISO 9001 e ISO 14001. L’intero processo produttivo utilizza attrezzature intelligenti e una piattaforma di gestione digitalizzata.

GARIS offre un processo di servizio standard integrato che va dallo sviluppo del prodotto alla produzione fino alla consegna. Con una capacità produttiva flessibile, di alto livello, punto a punto e dinamica, soddisfa efficacemente le esigenze Testo diversificate dei clienti di tutto il mondo.

GARIS®

Basi produttive

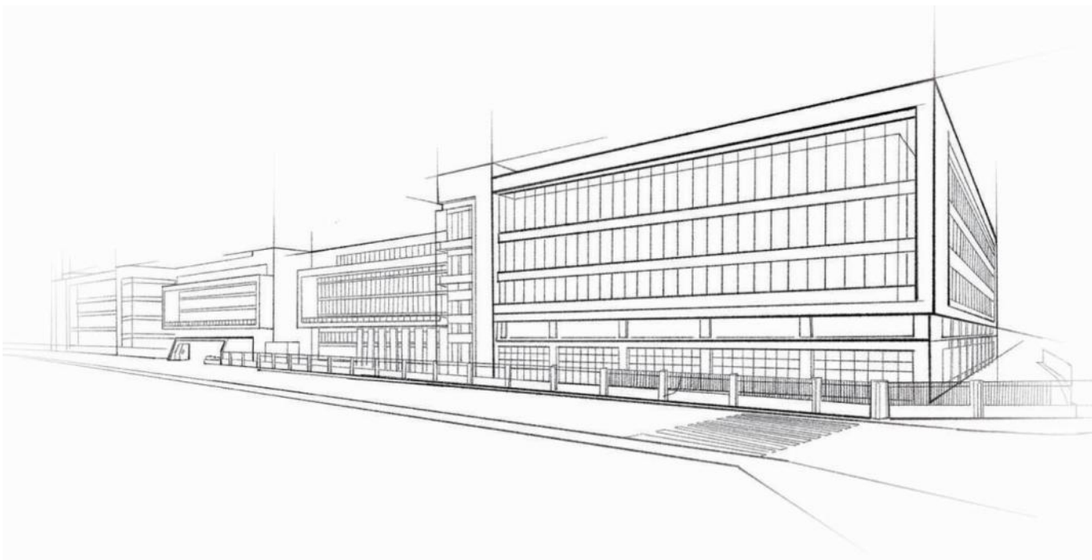

Parco industriale GARIS – Zona di Heyuan

Con il continuo successo dei suoi prodotti sui mercati nazionali e internazionali, GARIS ha ampliato la propria capacità produttiva. Dal 2013 ha costruito due nuovi stabilimenti nella città di Heyuan, provincia del Guangdong: il parco industriale di Lianping e quello dell'area Hi-Tech. La superficie produttiva complessiva è arrivata a 200.000 m². Immersi in un ambiente verde e naturale, questi siti rappresentano un perfetto esempio di "produzione verde" e modello di zona industriale in stile giardino. La rete di trasporti interna è ben sviluppata, garantendo una logistica comoda ed efficiente.

Grazie a oltre 20 anni di sviluppo e crescita costante, GARIS ha costruito un solido sistema produttivo, introducendo le più avanzate attrezzature internazionali e realizzando una delle linee di produzione robotizzate più moderne e complete in Cina.

GARIS conta oltre 150 tecnici specializzati in R&S e più di 1500 dipendenti. L'intero processo produttivo – dal taglio delle materie prime alla punzonatura, stampaggio, iniezione, verniciatura, assemblaggio, controllo qualità e spedizione – è supportato da apparecchiature intelligenti e una piattaforma digitale avanzata.

Ogni fase, dallo sviluppo alla qualità e allo stile del prodotto, viene monitorata con rigore per garantire prestazioni eccellenti, ridurre il consumo energetico e migliorare significativamente la produttività.

Stabilimento GARIS – Area High-Tech di Heyuan

STORIA DELL'AZIENDA

2001

Fondazione di GARIS, inizialmente focalizzata sulla produzione di accessori in plastica per mobili, con uno stabilimento di 500 m².

2002

Creazione di una rete di vendita completa in Cina e inizio delle esportazioni. La superficie produttiva si amplia a 1.500 m².

2004

Introduzione del primo sistema di cassetti ammortizzati in Cina e partecipazione alla Fiera Internazionale di Canton degli accessori per la ferramenta da arredamento, ricevendo ampio apprezzamento a livello nazionale e internazionale, ponendo le basi per la futura espansione di GARIS.

2005

Il sistema di cassetti ammortizzati GARIS si afferma in 36 paesi del mondo, con partnership strategiche con importanti marchi di cucine e distributori di ferramenta a livello globale.

2006

Importanti aggiornamenti apportati al sistema di cassetti, con un continuo perfezionamento delle funzionalità e della struttura.

2007

Lancio della seconda generazione – guida ammortizzata a scomparsa che conquista rapidamente il mercato. L'azienda amplia l'impianto produttivo a 20.000 m², il numero di dipendenti sale a 300 e il valore della produzione annua supera i 100 milioni di RMB.

2008

Ingresso nel mercato delle guide per cestelli estraibili e affermazione rapida come produttore leader in Cina e fornitore preferito di accessori per cucine, con una quota di mercato stabile superiore all'80%.

2009

Completamento del nuovo edificio direzionale GARIS e dei nuovi centri di ricerca e sperimentazione, per offrire prodotti di qualità superiore e un servizio eccellente ai clienti globali.

2011

Lancio innovativo della nuova generazione di cassetti multifunzione IN-BOX. Sviluppo di guide ammortizzate con capacità di carico fino a 45 kg/70 kg.

2013

Presentazione della serie ultra-sottile MINI-BOX di cassetti ammortizzati e del nuovo sistema integrato di organizzazione.

2015

Costruzione dello stabilimento di Lianping a Heyuan (60.000 m²) con due linee di verniciatura completamente automatizzate, raddoppiando la capacità produttiva dei cassetti.

2017

Importante progresso nella tecnologia ammortizzante: Nuova tecnologia di ammortizzazione progressiva a velocità variabile continua, per uno scorrimento più fluido e una chiusura più dolce.

2019

Lancio congiunto delle guide a scomparsa G2, G6 e dei cassetti ultra-sottili METAL-BOX, offrendo nuove opzioni per soluzioni di arredamento diversificate.

2021

Lancio innovativo della serie di cassetti ammortizzati U-BOX ultra sottili senza bordi da 13 mm, progettati secondo un'estetica moderna. Le guide nascoste sincronizzate offrono prestazioni rivoluzionarie, mentre la tecnologia di movimento sincronizzato garantisce uno scorrimento preciso e fluido. Vengono offerte soluzioni diversificate per i diversi spazi abitativi.

2022

Inizio della costruzione del nuovo sito produttivo nell'area high-tech di Heyuan, con una superficie costruita di 100.000 m², portando l'area produttiva totale a 200.000 m², creando nuove opportunità di crescita per GARIS.

2025

Lancio ad alto impatto delle nuove serie di cassetti ammortizzati N e R, con soluzioni innovative per la divisione interna, aprendo una nuova era per la ferramenta d'arredo di fascia alta.

Rete di vendita nazionale

GARIS possiede le certificazioni internazionali di gestione della qualità ISO 9001, ISO 14001 dall'organismo SGS, e adotta un sistema ERP nella gestione della produzione. L'impiego diffuso di apparecchiature automatizzate consente di migliorare costantemente la qualità e la stabilità dei prodotti.

Allo stesso tempo, GARIS continua a investire nella progettazione, automazione e costruzione del marchio, accelerando l'innovazione per offrire ai clienti prodotti e servizi di altissima qualità.

Un team R&D lungimirante, una forte capacità di innovazione e una produzione d'eccellenza consentono a GARIS di mantenere una posizione di leadership in Cina con una crescita costante.

Questi punti di forza conferiscono a GARIS una competitività globale, portandola progressivamente sulla scena internazionale e in milioni di case in tutto il mondo.

Ad oggi, i prodotti GARIS vengono esportati in 72 paesi e regioni, con una quota di export in costante aumento e una rete di distribuzione che copre tutto il globo.

Numerose aziende di arredamento su misura e produttori di cucine di fama mondiale hanno stretto accordi strategici con GARIS.

GARIS — Uno sguardo al futuro, un domani promettente!

Rete di vendita globale

Asia

India	Nuova Delhi
Israele	Gerusalemme
Corea del Sud	Seul
Cina	Pechino
Palestina	
Kuwait	Kuwait City
Emirati Arabi Uniti	Riad
Malesia	Kuala Lumpur
Vietnam	Hanoi
Pakistan	Islamabad
Thailandia	Bangkok
Iran	Teheran
Nepal	Katmandu
Indonesia	Giacarta
Singapore	Città di Singapore
Hong Kong (Cina)	
Giappone	Tokyo
Mongolia	Ulan Bator
Libano	Beirut

Europa

Spagna	Madrid
Polonia	Varsavia
Irlanda	Dublino
Regno Unito	Londra
Portogallo	Lisbona
Grecia	Atene
Slovenia	Lubiana
Ucraina	Kiev
Slovacchia	Bratislava
Repubblica Ceca	Praga
Moldavia	Chisinau
Italia	Roma
Germania	Berlino
Turchia	Ankara
Serbia	Belgrado
Bulgaria	Sofia
Francia	Parigi
Russia	Mosca

Africa

Tunisia	Tunisi
Marocco	Rabat
Sudafrica	Pretoria

America del Sud

Brasile	Brasilia
Cile	Santiago
Argentina	Buenos Aires

Oceania

Australia	Canberra
Nuova Zelanda	Wellington

America del Nord

Stati Uniti	Washington
Canada	Ottawa

CATALOGO PRODOTTI

GARIS®

Serie di cerniere KC89 001

Cerniera ammortizzata KC89 / a molla KCF89

Montaggio rapido tridimensionale (eccentrico) 013
Installazione rapida 015
Sistema a scorrimento 017
Installazione a vite 019

Cerniera ammortizzata KL89 / a molla KLF89

Montaggio rapido tridimensionale (eccentrico) 021
Installazione rapida 023
Sistema a scorrimento 025
Installazione a vite 027

Serie di cerniere lineari KC90L 029

Cerniera ammortizzata KC90L / a molla KCF89L

Base fissa tridimensionale (eccentrica) 037

Cerniera ammortizzata KL90L / a molla KLF89L

Base fissa tridimensionale (eccentrica) 039

Serie di cerniere con ammortizzazione a piccolo angolo KT72 043

Cerniera KT72

Regolazione tridimensionale 049
Installazione rapida 051
Installazione a vite 053

Cerniera KL72

Regolazione tridimensionale 055
Installazione rapida 057
Installazione a vite 059

Serie di cerniere ammortizzate a rullo KT68 061

Cerniera KT68

Regolazione tridimensionale 067
Installazione rapida 069
Installazione a vite 071

Cerniera KL68

Regolazione tridimensionale 073
Installazione rapida 075
Installazione a vite 077

Serie di cerniere ammortizzate universali per ante spesse e sottili KC76 079

Cerniera KC76

Regolazione tridimensionale 083
Installazione rapida 085
Installazione a vite 087

Serie di cerniere ammortizzate in acciaio inox KS201 089

Cerniera in acciaio inox KS201

Regolazione tridimensionale 093
Installazione rapida 095
Installazione a vite 097

Serie di cerniere ammortizzate in acciaio inox KS304 099

Cerniera in acciaio inox KS304

Regolazione tridimensionale 103
Installazione rapida 105
Installazione a vite 107

Serie di cerniere speciali ammortizzate GT 109

Cerniera speciale GT

GT165 113
GT135 115
GT90 117
GT45 119

Serie di spintori 123

Spintore a molla

KJ-K207-50N 125
KJ20-052-40N 127
KJ20-022-30N 129
GR-2201-20N 131

KC89

Serie di cerniere

Il ballerino invisibile |
Narrazione poetica della cerniera lineare

Traccia una linea minimalista che taglia spazio e tempo.
Una filosofia nascosta nelle sue ossature metalliche, tra migliaia di aperture e chiusure.
Senza competere, ma con voce propria.

La cerniera lineare è l'accessorio ideale per arredamenti minimalisti e di lusso leggero, perfettamente compatibile con questi stili.

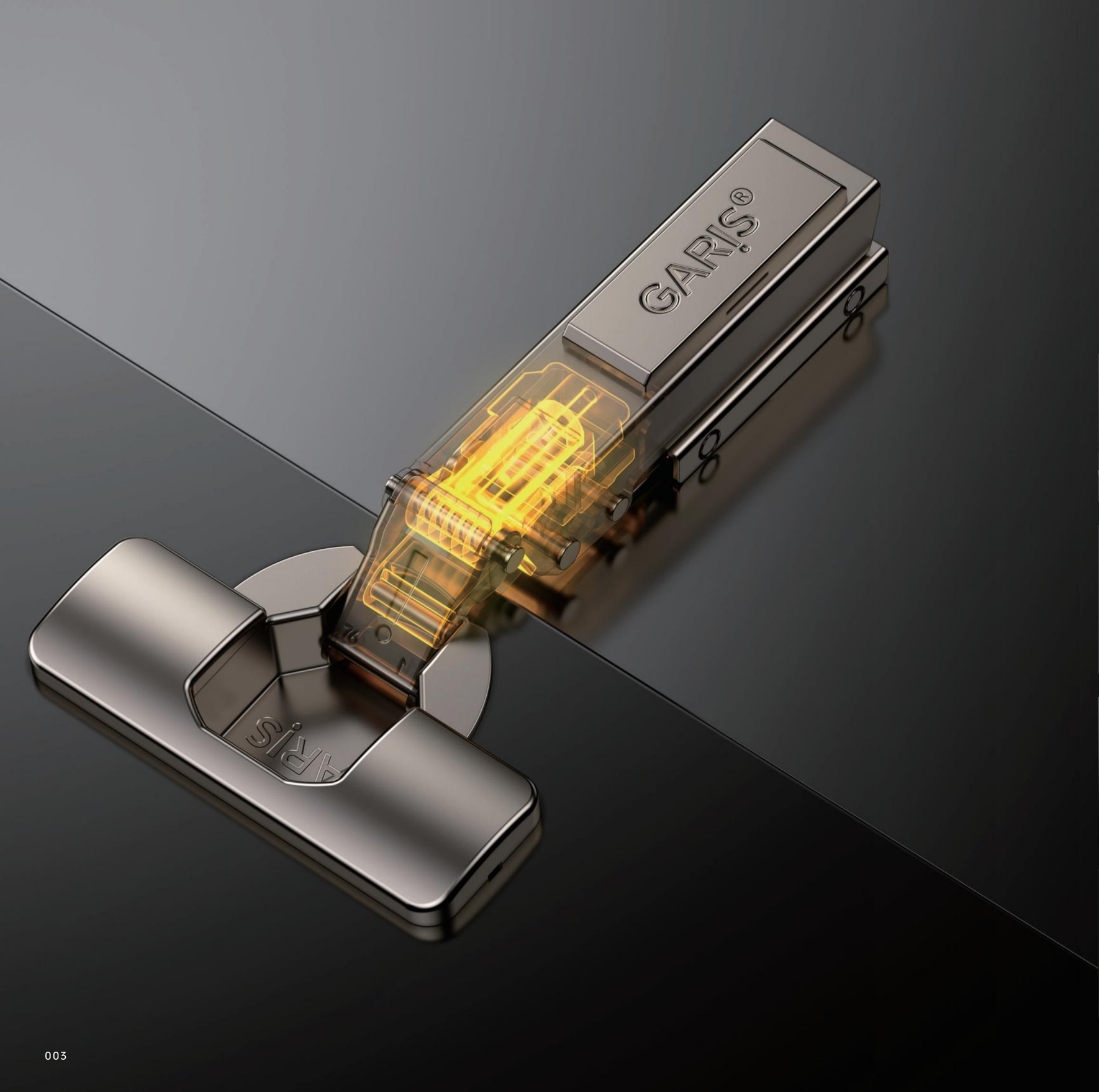

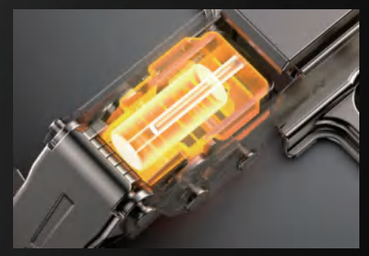

• Dispositivo di ammortizzazione interna a doppia fase e piccolo angolo per una chiusura delicata, fluida e silenziosa.

• Struttura brevettata innovativa con montaggio rapido anteriore e posteriore: efficiente e comoda.

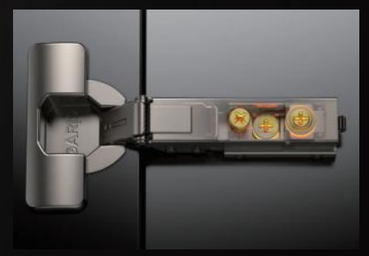

• Design essenziale con base lineare dotata di regolazione 3D, per un minimalismo ancora più estremo.

• Quando l'anta si chiude raggiungendo l'angolo di ammortizzazione, la cerniera funziona con chiusura ammortizzata da qualsiasi angolazione.

Il meccanismo PUSH TO OPEN con spintore consente una chiusura rallentata dell'anta, evitando rumori, danni e garantendo la sicurezza.

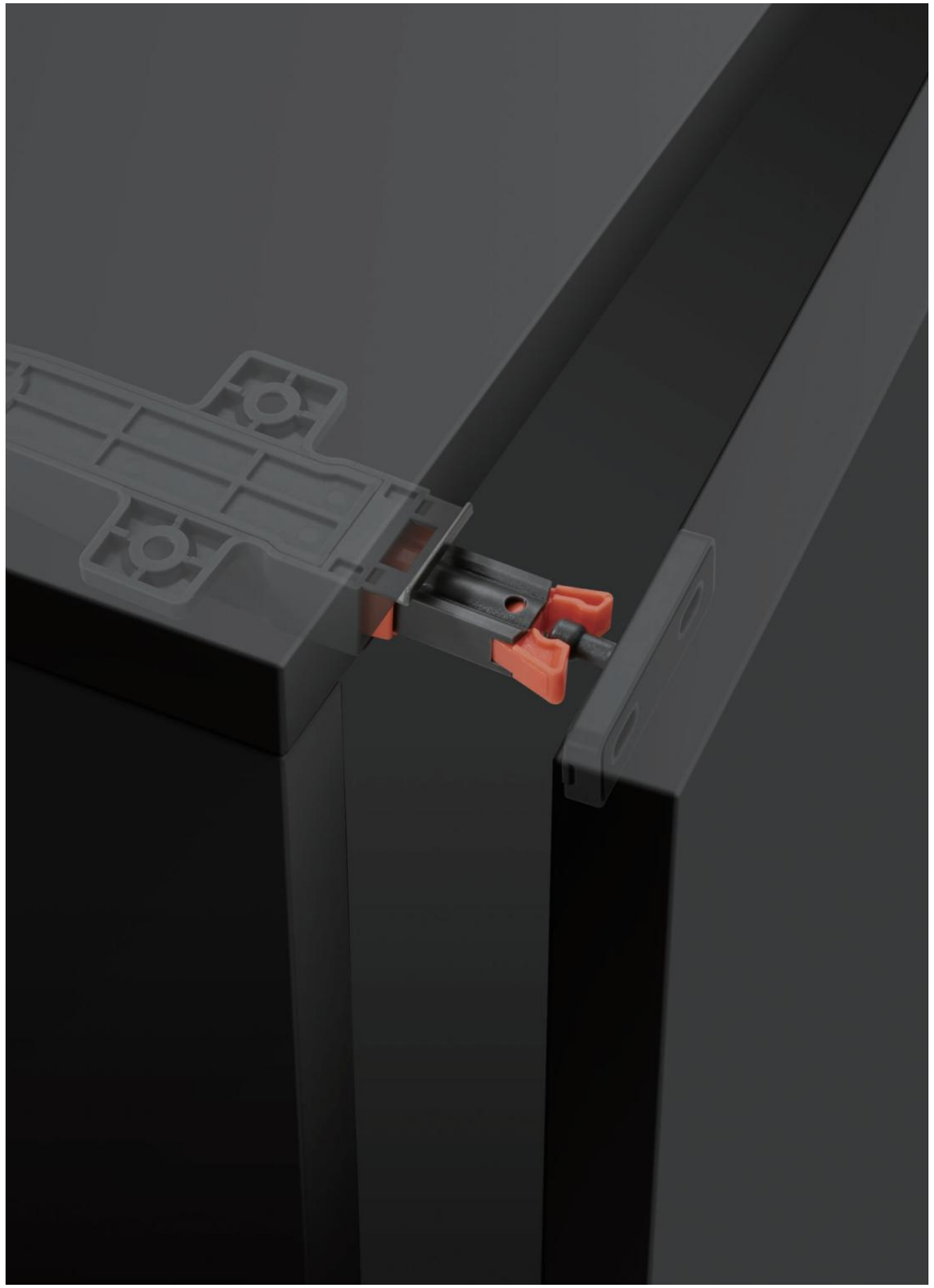

GARIS®

GARIS®
GARIS®

GARIS®

Placcatura multistrato con rame e nichel per una doppia protezione antiruggine senza pensieri

Supporta vari tipi di basi per soddisfare ogni esigenza

CERNIERA AMMORTIZZATA KC89 / A MOLLA KCF89

Montaggio rapido tridimensionale (eccentrico)

Informazioni prodotto

Profondità tazza: 11,5 mm
Angolo di apertura: 95° ± 3°
Base a sgancio rapido
Dimensione K dell'anta: 3–7 mm; spessore anta applicabile: 15–28 mm
Ammortizzazione a piccolo angolo 0°
Regolazione profondità: 6 mm; regolazione orizzontale: 5 mm

Configurazione standard del prodotto

S01
8 viti per legno
M4x16mm

2
cerniere ammortizzate o a molla

Informazioni prodotto

Ammortizzata
KC89-293(A)
Battuta con sormonto

A molla
KCF89-293(A)
Battuta con sormonto

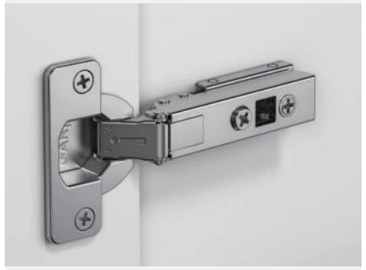

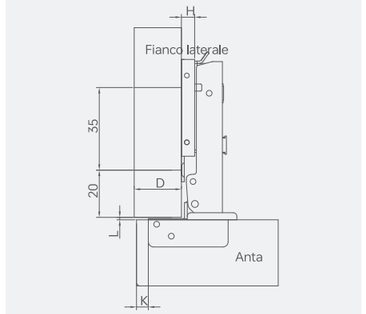

H=14+K-D

D \ K / H	3	4	5	6	7
0	17	18	19	20	21

Ammortizzata
KC89-283(A)
Battuta mediana

A molla
KCF89-283(A)
Battuta mediana

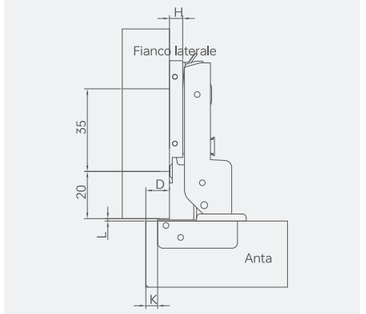

H=5+K-D

D \ K / H	3	4	5	6	7
0	8	9	10	11	12

Ammortizzata
KC89-273(A)
Battuta interna

A molla
KCF89-273(A)
Battuta interna

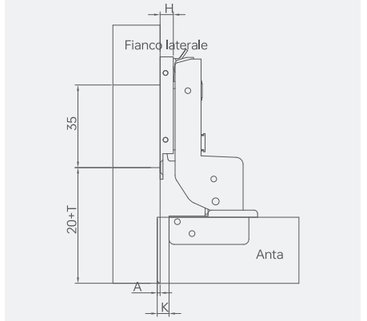

H=-4+K+A

A \ K / H	3	4	5	6	7
0	1	0	-1	-2	-3

Accessori obbligatori (A) = Accessorio obbligatorio

T01
Base lineare
eccentrica

T02
Base
tridimensionale

T03
Base smontabile
a quattro fori

T04
Base smontabile
a due fori

Accessori opzionali

N01
Copertura decorativa
del braccio

G02
Copritazza

S02
Viti per legno
M4x14mm

CERNIERA AMMORTIZZATA KC89 / A MOLLA KCF89

Installazione rapida

Informazioni prodotto

Profondità tazza: 11,5 mm
Angolo di apertura: 95° ± 3°
Base a sgancio rapido
Dimensione K dell'anta: 3–7 mm; spessore anta applicabile: 15–28 mm
Ammortizzazione a piccolo angolo 0°
Regolazione profondità: 6 mm; regolazione orizzontale: 5 mm

Configurazione standard del prodotto

S01
12 viti per legno
M4x16mm

2
cerniere ammortizzate o a molla

Informazioni prodotto

Ammortizzata	A molla
KC89-292(A)	KCF89-292(A)
Battuta con sormonto	Battuta con sormonto

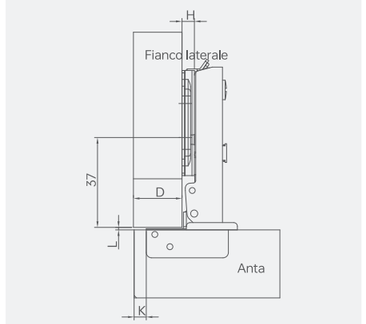

H=14+K-D

D / K / H	3	4	5	6	7
0	17	18	19	20	21

Ammortizzata	A molla
KC89-282(A)	KCF89-282(A)
Battuta mediana	Battuta mediana

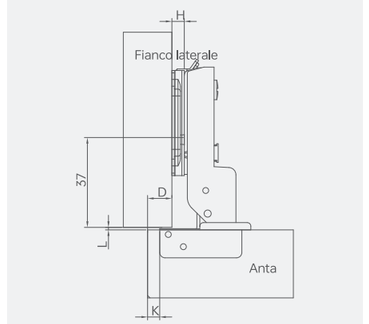

H=5+K-D

D / K / H	3	4	5	6	7
0	8	9	10	11	12

Ammortizzata	A molla
KC89-272(A)	KCF89-272(A)
Battuta interna	Battuta interna

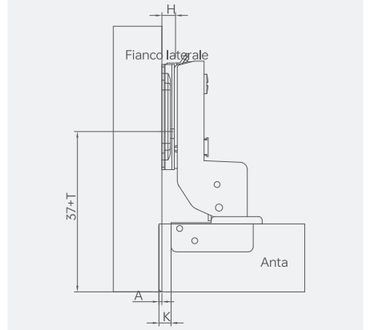

H=-4+K+A

A / K / H	3	4	5	6	7
0	1	0	-1	-2	-3

Accessori obbligatori (A) = Accessorio obbligatorio

T01
Base lineare
eccentrica

T02
Base
tridimensionale

T03
Base smontabile
a quattro fori

T04
Base smontabile
a due fori

Accessori opzionali

N01
Copertura decorativa
del braccio

G02
Copritazza

S02
Viti per legno
M4x14mm

CERNIERA AMMORTIZZATA KC89 / A MOLLA KCF89

Sistema a scorrimento

Informazioni prodotto

Profondità tazza: 11,5 mm
Angolo di apertura: 95° ± 3°
Dimensione K dell'anta: 3–7 mm; spessore anta applicabile: 15–28 mm
Ammortizzazione a piccolo angolo 0°
Regolazione profondità: 6 mm; regolazione orizzontale: 5 mm

Configurazione standard del prodotto

S01
8 viti per legno
M4x16mm

2
cerniere ammortizzate o a molla

Informazioni prodotto

Ammortizzata	A molla
KC89-294(A)	KCF89-294(A)
Battuta con sormonto	Battuta con sormonto

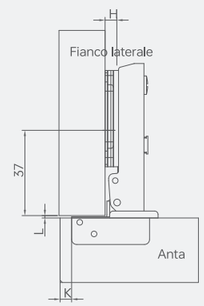

H=14+K-D

D \ K / H	3	4	5	6	7
0	17	18	19	20	21

Ammortizzata	A molla
KC89-284(A)	KCF89-284(A)
Battuta mediana	Battuta mediana

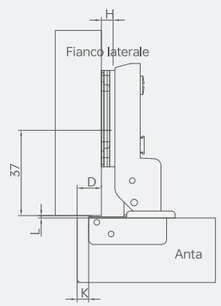

H=5+K-D

D \ K / H	3	4	5	6	7
0	8	9	10	11	12

Ammortizzata	A molla
KC89-274(A)	KCF89-274(A)
Battuta interna	Battuta interna

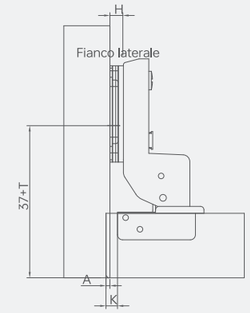

H=-4+K+A

A \ K / H	3	4	5	6	7
0	1	0	-1	-2	-3

Accessori obbligatori (A) = Accessorio obbligatorio

T05
Base da avvitare a quattro fori

T06
Base da avvitare a due fori

Accessori opzionali

N01
Copertura decorativa
del braccio

G02
Copritazza

S02
Viti per legno
M4x14mm

CERNIERA AMMORTIZZATA KC89 / A MOLLA KCF89

Installazione a vite

Informazioni prodotto

Profondità tazza: 11,5 mm
Angolo di apertura: 95° ± 3°
Dimensione K dell'anta: 3–7 mm; spessore anta applicabile: 15–28 mm
Ammortizzazione a piccolo angolo 0°
Regolazione profondità: 6 mm; regolazione orizzontale: 5 mm

Configurazione standard del prodotto

S01
12 viti per legno
M4x16mm

2
cerniere ammortizzate o a molla

Informazioni prodotto

Ammortizzata	A molla
KC89-291(A)	KCF89-291(A)
Battuta con sormonto	Battuta con sormonto

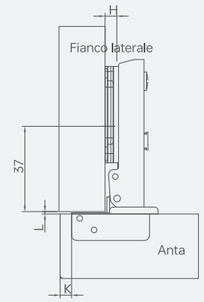

H=14+K-D

D \ K / H	3	4	5	6	7
0	17	18	19	20	21

Ammortizzata	A molla
KC89-281(A)	KCF89-281(A)
Battuta mediana	Battuta mediana

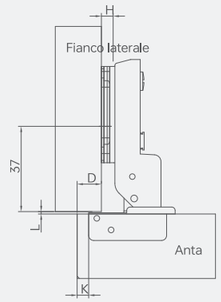

H=5+K-D

D \ K / H	3	4	5	6	7
0	8	9	10	11	12

Ammortizzata	A molla
KC89-271(A)	KCF89-271(A)
Battuta interna	Battuta interna

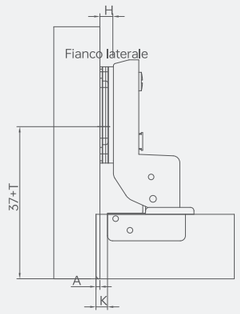

H=-4+K+A

A \ K / H	3	4	5	6	7
0	1	0	-1	-2	-3

Accessori obbligatori (A) = Accessorio obbligatorio

T05
Base da avvitare a quattro fori

T06
Base da avvitare a due fori

Accessori opzionali

N01
Copertura decorativa
del braccio

G02
Copritazza

S02
Viti per legno
M4x14mm

CERNIERA AMMORTIZZATA KL89 / A MOLLA KLF89

Montaggio rapido tridimensionale (eccentrico)

Informazioni prodotto

Profondità della tazza: 9,7 mm
Angolo di apertura: 95° ± 3°
Base a sgancio rapido
Foro della tazza per telaio in alluminio: 28 mm;
larghezza profilo (P) compatibile: 19–23 mm
Ammortizzazione a piccolo angolo 0°
Regolazione in profondità: 6 mm; regolazione orizzontale: 5 mm

Configurazione standard del prodotto

S01
4 viti per legno
M4x16mm

S05
4 viti a testa piatta
4x8mm

2
cerniere ammortizzate o a molla

Informazioni prodotto

Ammortizzata	A molla
KL89-293(A)	KLF89-293(A)
Battuta con sormonto	Battuta con sormonto

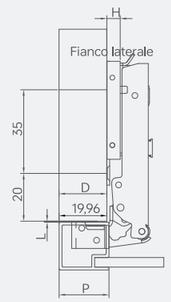

H=P-1-D

D \ H	P	19	20	21	22	23
0		18	19	20	21	22

Ammortizzata	A molla
KL89-283(A)	KLF89-283(A)
Battuta mediana	Battuta mediana

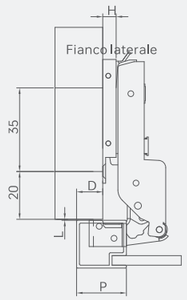

H=P-10-D

D \ H	P	19	20	21	22	23
0		9	10	11	12	13

Ammortizzata	A molla
KL89-273(A)	KLF89-273(A)
Battuta interna	Battuta interna

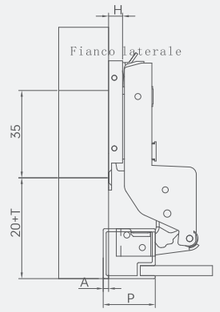

H=P-19+A

A \ H	P	19	20	21	22	23
0		0	-1	-2	-3	-4

Accessori obbligatori (A) = Accessorio obbligatorio

T01
Base lineare
eccentrica

T02
Base
tridimensionale

T03
Base smontabile
a quattro fori

T04
Base smontabile
a due fori

Accessori opzionali

N01
Copertura decorativa
del braccio

S02
Viti per legno
M4x14mm

CERNIERA AMMORTIZZATA KL89 / A MOLLA KLF89

Installazione rapida

Informazioni prodotto

Profondità della tazza: 9,7 mm
Angolo di apertura: 95° ± 3°
Base a sgancio rapido
Foro della tazza per telaio in alluminio: 28 mm;
larghezza profilo (P) compatibile: 19–23 mm
Ammortizzazione a piccolo angolo 0°
Regolazione in profondità: 6 mm; regolazione orizzontale: 5 mm

Configurazione standard del prodotto

S01
8 viti per legno
M4x16mm

S05
4 viti a testa piatta
4x8mm

2
cerniere ammortizzate o a molla

Informazioni prodotto

Ammortizzata
KL89-292(A)
Battuta con sormonto

A molla
KLF89-292(A)
Battuta con sormonto

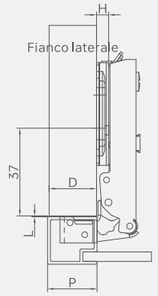

H=P-1-D

D / H \ P	19	20	21	22	23
0	18	19	20	21	22

Ammortizzata
KL89-282(A)
Battuta mediana

A molla
KLF89-282(A)
Battuta mediana

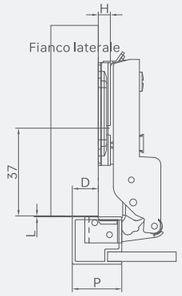

H=P-10-D

D / H \ P	19	20	21	22	23
0	9	10	11	12	13

Ammortizzata
KL89-272(A)
Battuta interna

A molla
KLF89-272(A)
Battuta interna

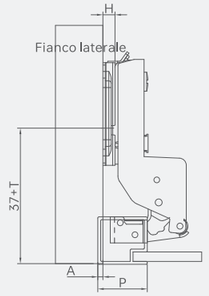

H=P-19+A

A / H \ P	19	20	21	22	23
0	0	-1	-2	-3	-4

Accessori obbligatori (A) = Accessorio obbligatorio

T01
Base lineare
eccentrica

T02
Base
tridimensionale

T03
Base smontabile
a quattro fori

T04
Base smontabile
a due fori

Accessori opzionali

N01
Copertura decorativa
del braccio

S02
Viti per legno
M4x14mm

CERNIERA AMMORTIZZATA KL89 / A MOLLA KLF89

Sistema a scorrimento

Informazioni prodotto

Profondità della tazza: 9,7 mm
Angolo di apertura: 95° ± 3°
Foro della tazza per telaio in alluminio: 28 mm;
larghezza profilo (P) compatibile: 19–23 mm
Ammortizzazione a piccolo angolo 0°
Regolazione in profondità: 6 mm; regolazione orizzontale: 5 mm

Configurazione standard del prodotto

S01
4 viti per legno
M4x16mm

S05
4 viti a testa piatta
4x8mm

2
cerniere ammortizzate o a molla

Informazioni prodotto

Ammortizzata
KL89-294(A)
Battuta con sormonto

A molla
KLF89-294(A)
Battuta con sormonto

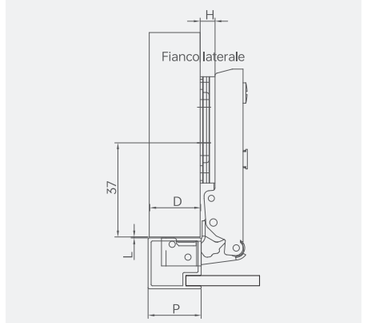

H=P-1-D

D / H \ P	19	20	21	22	23
0	18	19	20	21	22

Ammortizzata
KL89-284(A)
Battuta mediana

A molla
KLF89-284(A)
Battuta mediana

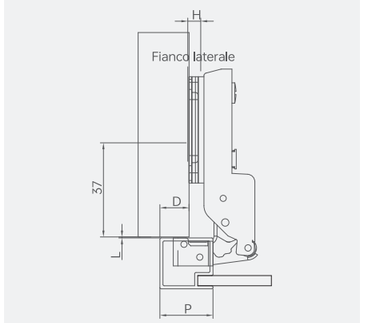

H=P-10-D

D / H \ P	19	20	21	22	23
0	9	10	11	12	13

Ammortizzata
KL89-274(A)
Battuta interna

A molla
KLF89-274(A)
Battuta interna

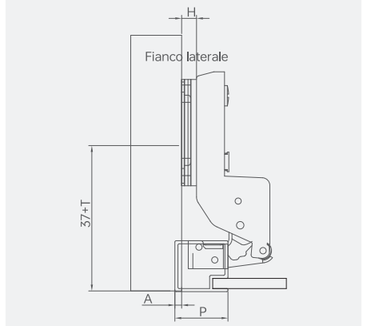

H=P-19+A

A / H \ P	19	20	21	22	23
0	0	-1	-2	-3	-4

Accessori obbligatori (A) = Accessorio obbligatorio

T05
Base da avvitare a quattro fori

T06
Base da avvitare a due fori

Accessori opzionali

N01
Copertura decorativa
del braccio

S02
Viti per legno
M4x14mm

CERNIERA AMMORTIZZATA KL89 / A MOLLA KLF89

Installazione a vite

Informazioni prodotto

Profondità della tazza: 9,7 mm
Angolo di apertura: 95° ± 3°
Foro della tazza per telaio in alluminio: 28 mm;
larghezza profilo (P) compatibile: 19–23 mm
Ammortizzazione a piccolo angolo 0°
Regolazione in profondità: 6 mm; regolazione orizzontale: 5 mm

Configurazione standard del prodotto

S01
8 viti per legno
M4x16mm

S05
4 viti a testa piatta
4x8mm

2
cerniere ammortizzate o a molla

Informazioni prodotto

Ammortizzata
KL89-291(A)
Battuta con sormonto

A molla
KLF89-291(A)
Battuta con sormonto

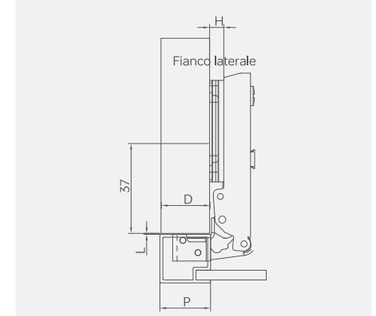

H=P-1-D

D / H \ P	19	20	21	22	23
0	18	19	20	21	22

Ammortizzata
KL89-281(A)
Battuta mediana

A molla
KLF89-281(A)
Battuta mediana

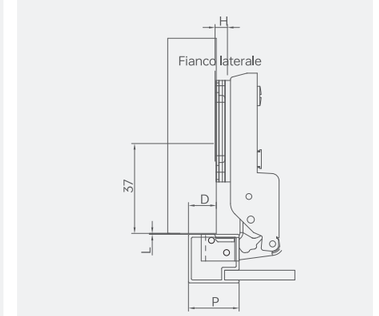

H=P-10-D

D / H \ P	19	20	21	22	23
0	9	10	11	12	13

Ammortizzata
KL89-271(A)
Battuta interna

A molla
KLF89-271(A)
Battuta interna

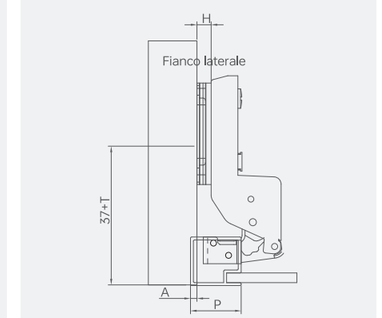

H=P-19+A

A / H \ P	19	20	21	22	23
0	0	-1	-2	-3	-4

Accessori obbligatori (A) = Accessorio obbligatorio

T05
Base da avvitare a quattro fori

T06
Base da avvitare a due fori

Accessori opzionali

N01
Copertura decorativa
del braccio

S02
Viti per legno
M4x14mm

KC90L

Serie di cerniere lineari

Un’epopea nascosta nei dettagli

Acciaio temprato e freddo,
con la docilità della seta; l’umiltà del millimetro
sostiene la fiducia del peso di una tonnellata.
Ogni rotazione è una danza con la gravità,
ogni segno d’usura incide i sussurri del tempo.

Cerniera lineare dal design minimalista,
installazione nascosta, estetica e funzione in
equilibrio

GARIS®

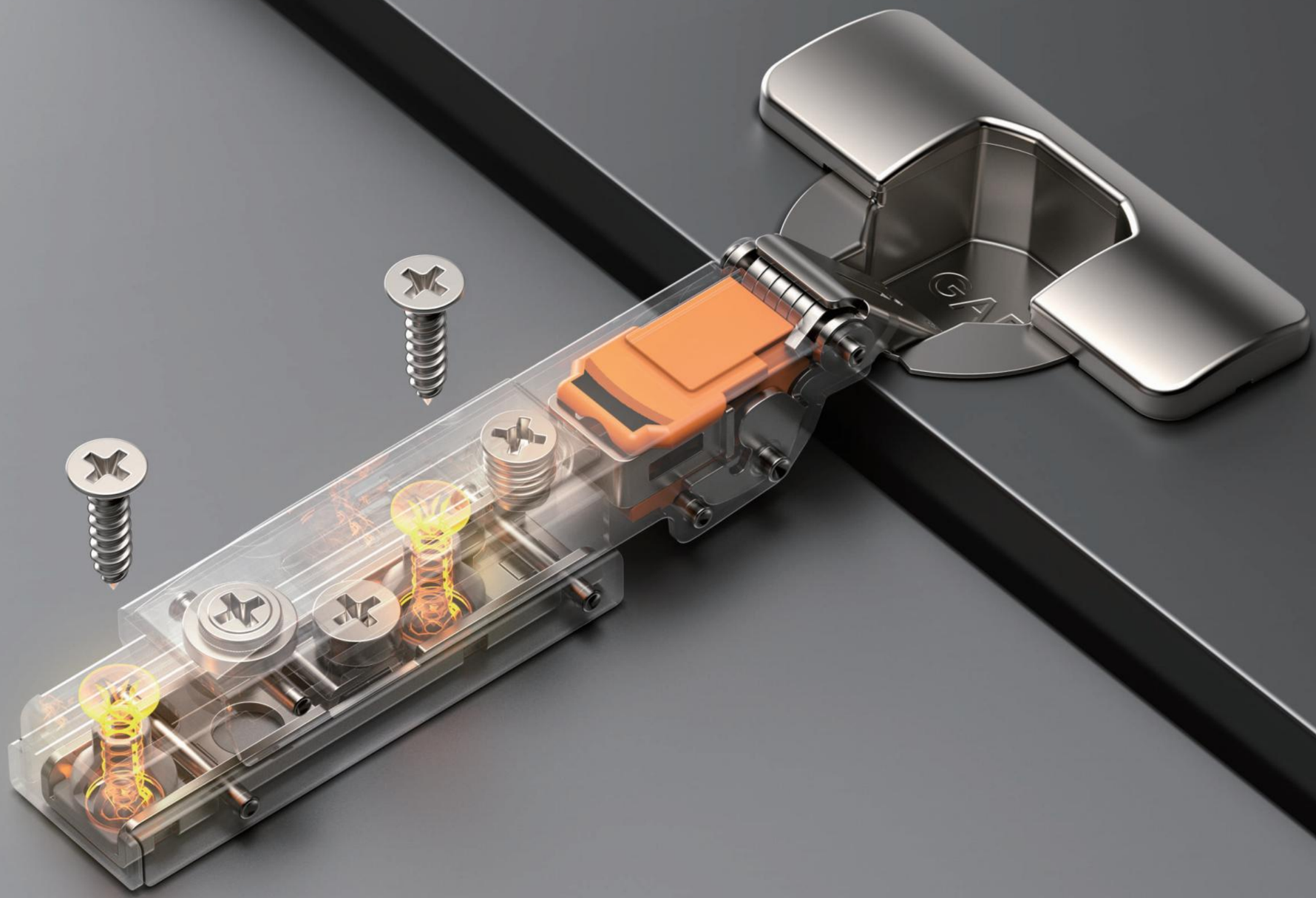

• Ammortizzatore integrato per una chiusura dolce, fluida e silenziosa.

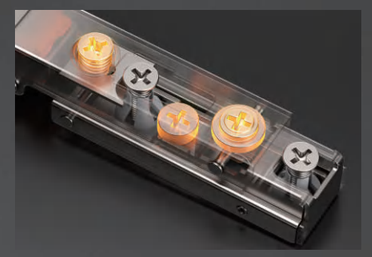

• Design essenziale con base lineare dotata di regolazione 3D, per un minimalismo ancora più estremo.

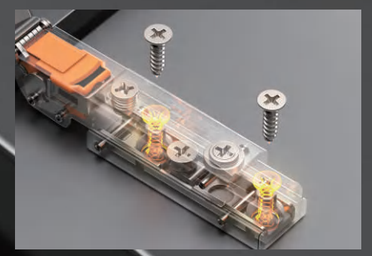

• Struttura monoblocco con viti integrate per un'installazione semplice e veloce.

• Funzione di rimbalzo (push-open)

GARIS®

GARIS®
FINELY CRAFTED
HONEY LIQUEUR
BLENDED WITH JACK DANIEL'S
TENNESSEE WHISKEY
35% ALC BY VOL. (70 PROOF)
76
GARIS®

CERNIERA AMMORTIZZATA KC90L / A MOLLA KCF90L

BASE DA AVVITARE TRIDIMENSIONALE (ECCENTRICA)

Informazioni prodotto

Profondità tazza: 11,5 mm
Angolo di apertura: 95° ± 3°
Regolazione tridimensionale
Dimensione K dell'anta: 3–7 mm; spessore anta applicabile: 15–28 mm
Ammortizzazione a piccolo angolo 0°
Regolazione profondità: 6 mm; regolazione orizzontale: 5 mm

Configurazione standard del prodotto

S01
8 viti per legno
M4x16mm

2
cerniere ammortizzate o a molla

Informazioni prodotto

Ammortizzata
KC90L-293
Battuta con sormonto

A molla
KCF90L-293
Battuta con sormonto

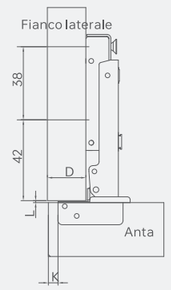

H=14+K-D

D \ K / H	3	4	5	6	7
0	17	18	19	20	21

Ammortizzata
KC90L-283
Battuta mediana

A molla
KCF90L-283
Battuta mediana

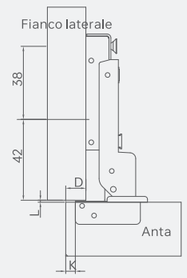

H=5+K-D

D \ K / H	3	4	5	6	7
0	8	9	10	11	12

Ammortizzata
KC90L-273
Battuta interna

A molla
KCF90L-273
Battuta interna

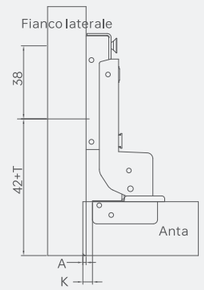

H=-4+K+A

A \ K / H	3	4	5	6	7
0	1	0	-1	-2	-3

Accessori opzionali

N02
Copertura decorativa
del braccio

G02
Copritazza

S02
Viti per legno
M4x14mm

CERNIERA AMMORTIZZATA KL90L / A MOLLA KLF90L

BASE DA AVVITARE TRIDIMENSIONALE (ECCENTRICA)

Informazioni prodotto

Profondità della tazza: 9,7 mm
Angolo di apertura: 95° ± 3°
Regolazione tridimensionale
Foro della tazza per telaio in alluminio: 28 mm;
larghezza profilo (P) compatibile: 19–23 mm
Ammortizzazione a piccolo angolo 0°
Regolazione in profondità: 6 mm; regolazione orizzontale: 5 mm

Configurazione standard del prodotto

S01
4 viti per legno
M4x16mm

S05
4 viti a testa piatta
4x8mm

2
cerniere ammortizzate o a molla

Informazioni prodotto

Ammortizzata
KL90L-293
Battuta con sormonto

A molla
KLF90L-293
Battuta con sormonto

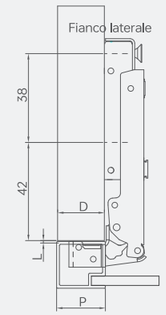

H=P-1-D

D \ H	P	19	20	21	22	23
0		18	19	20	21	22

Ammortizzata
KL90L-283
Battuta mediana

A molla
KLF90L-283
Battuta mediana

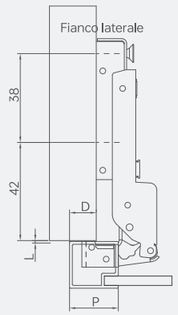

H=P-10-D

D \ H	P	19	20	21	22	23
0		9	10	11	12	13

Ammortizzata
KL90L-273
Battuta interna

A molla
KLF90L-273
Battuta interna

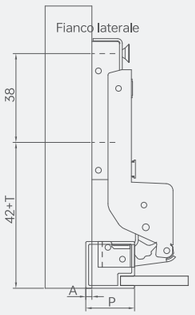

H=P-19+A

A \ H	P	19	20	21	22	23
0		0	-1	-2	-3	-4

Accessori opzionali

N02
Copertura decorativa
del braccio

G02
Copritazza

S02
Viti per legno
M4x14mm

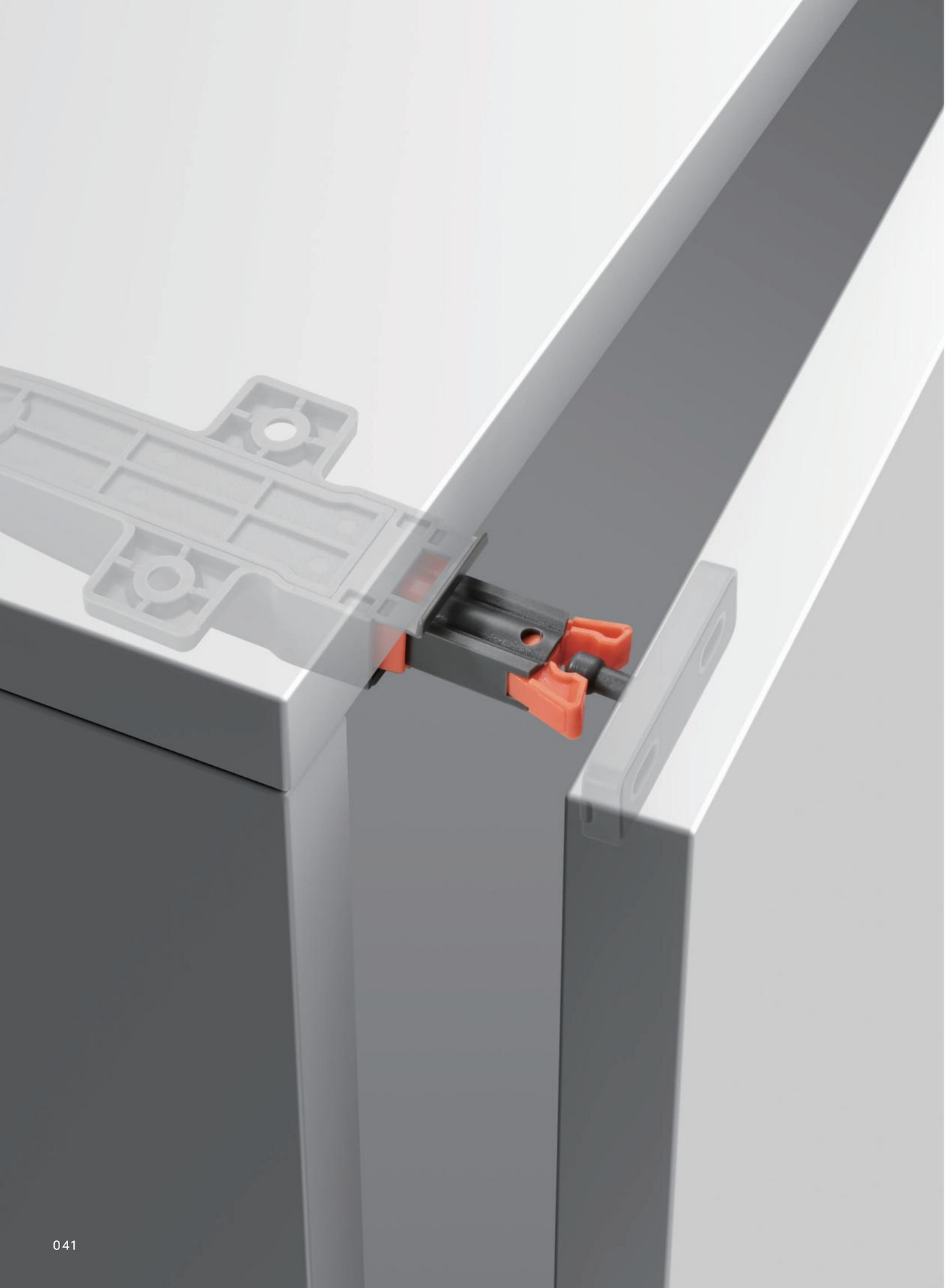

Spintore a molla

KJ-K207-50N

Informazioni prodotto

Materiale: plastica
Colore: grigio scuro
Peso unitario: 20 g
Dimensioni cartone: 53 × 27 × 30 cm
Quantità: 500 pezzi/scatola

30N/40N

Accessori prodotto

Clip di bloccaggio

Viti

Informazioni prodotto

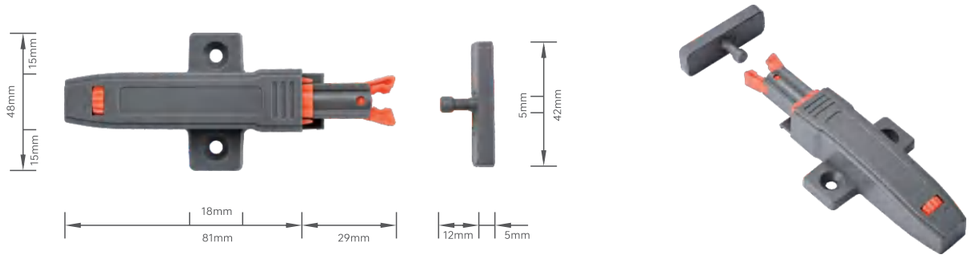

Informazioni per l'installazione

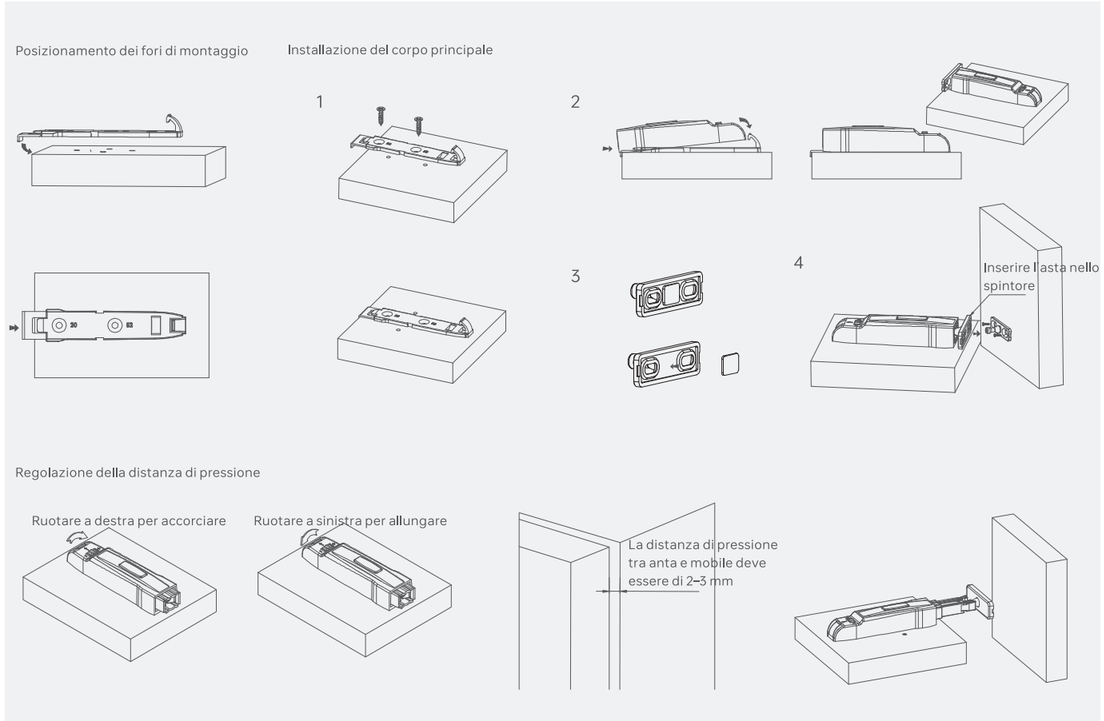

Tutte le misurazioni sono effettuate manualmente. Possono esserci delle tolleranze; fare riferimento al prodotto reale.

KT72

Serie di cerniere con ammortizzazione a piccolo angolo

Il custode silenzioso

Quando l'anta si apre dolcemente, non c'è alcun rumore improvviso,solo una sensazione fluida come la seta.
La cerniera ammortizzata a piccolo angolo abbraccia ogni tocco con delicatezza,immergendo ogni momento domestico nella quiete.
Come un guardiano silenzioso, protegge l'armonia e la pace della casa.

Quando l'anta raggiunge il piccolo angolo predefinito, il meccanismo ammortizzante interno entra in funzione, rallentando la chiusura, riducendo efficacemente il rumore e prevenendo danni da impatto.

GARIS®
GARIS®

GARIS®
GARIS®

CERNIERA KT72

Regolazione tridimensionale

Informazioni prodotto

Profondità della tazza: 11,5 mm
Angolo di apertura: 102° ± 3°
Regolazione 3D con base sganciabile
Dimensione K dell'anta: 3–7 mm; spessore applicabile: 15–22 mm
Ammortizzazione a partire da un angolo minimo di 5°
Stabilità e resistenza agli urti
Regolazione profondità: 6,6 mm; regolazione orizzontale: 5 mm

Configurazione standard del prodotto

S01
10 viti per legno
M4x16mm

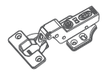

2
Cerniere ammortizzata

Informazioni prodotto

Modello
KT72-293(A) Battuta con sormonto

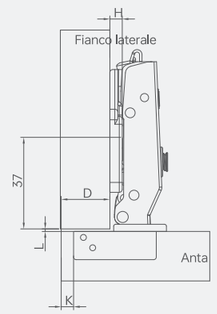

H=14+K-D

D \ K / H	3	4	5	6	7
0	17	18	19	20	21

Modello
KT72-283(A) Battuta mediana

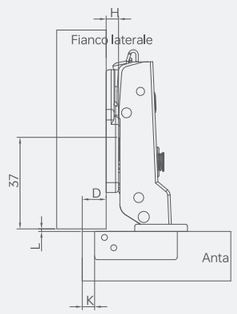

H=4+K-D

D \ K / H	3	4	5	6	7
0	7	8	9	10	11

Modello
KT72-273(A) Battuta interna

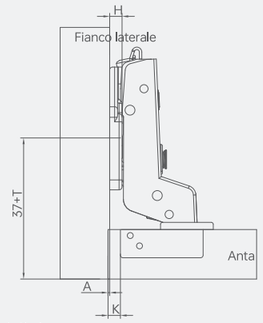

H=-4+K+A

A \ K / H	3	4	5	6	7
0	1	0	-1	-2	-3

Accessori obbligatori (A) = Accessorio obbligatorio

C04
Base tridimensionale

B04
Base smontabile a quattro fori

B02
Base smontabile a due fori

Accessori opzionali

G01
Copertura decorativa del braccio

G02
Copritazza

S02
Viti per legno
M4x14mm

S03
Viti europee

J10
Tappi in plastica
Φ10×12mm

J08
Tappi in plastica
Φ8×10mm

CERNIERA KT72

Installazione rapida

Presentazione del prodotto

Profondità della tazza: 11,5 mm
Angolo di apertura: 102° ± 3°
Base sganciabile
Dimensione K dell'anta: 3–7 mm; spessore applicabile: 15–22 mm
Ammortizzazione a partire da un angolo minimo di 5°
Stabilità e resistenza agli urti
Regolazione profondità: 8 mm; regolazione orizzontale: 5 mm

Configurazione standard del prodotto

S01
12 viti per legno
M4x16mm

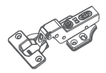

2
Cerniere ammortizzata

Informazioni prodotto

Modello
KT72-292(A) Battuta con sormonto

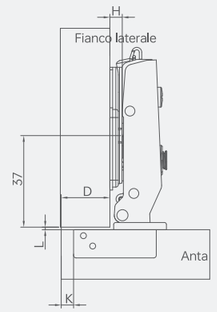

H=14+K-D

D \ K / H	3	4	5	6	7
0	17	18	19	20	21

Modello
KT72-282(A) Battuta mediana

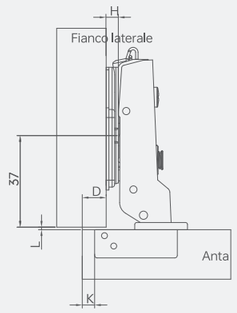

H=4+K-D

D \ K / H	3	4	5	6	7
0	7	8	9	10	11

Modello
KT72-272(A) Battuta interna

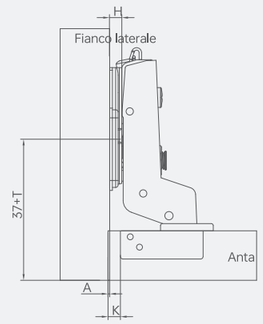

H=-4+K+A

A \ K / H	3	4	5	6	7
0	1	0	-1	-2	-3

Accessori obbligatori (A) = Accessorio obbligatorio

C04
Base tridimensionale

B04
Base smontabile a quattro fori

B02
Base smontabile a due fori

Accessori opzionali

G01
Copertura decorativa del braccio

G02
Copritazza

S02
Viti per legno
M4x14mm

S03
Viti europee

J10
Tappi in plastica
Φ10×12mm

J08
Tappi in plastica
Φ8×10mm

CERNIERA KT72

Installazione a vite

Presentazione del prodotto

Profondità della tazza: 11,5 mm
Angolo di apertura: 102° ± 3°
Dimensione K dell'anta: 3–7 mm; spessore applicabile: 15–22 mm
Ammortizzazione a partire da un angolo minimo di 5°
Stabilità e resistenza agli urti
Regolazione profondità: 8 mm; regolazione orizzontale: 5 mm

Configurazione standard del prodotto

S01
12 viti per legno
M4x16mm

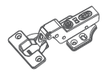

2
Cerniere ammortizzata

Informazioni prodotto

Modello
KT72-291(A) Battuta con sormonto

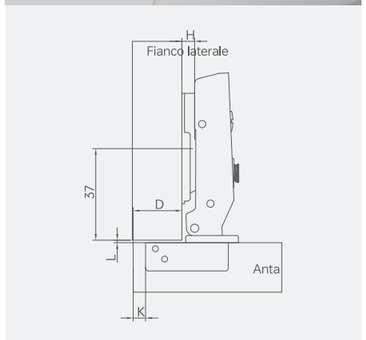

H=14+K-D

D / K / H	3	4	5	6	7
0	17	18	19	20	21

Modello
KT72-281(A) Battuta mediana

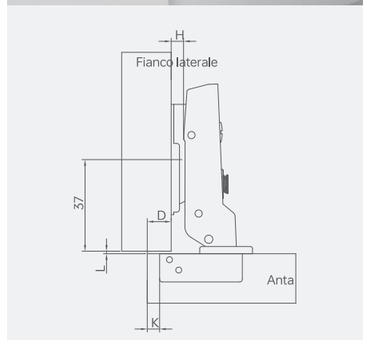

H=4+K-D

D / K / H	3	4	5	6	7
0	7	8	9	10	11

Modello
KT72-271(A) Battuta interna

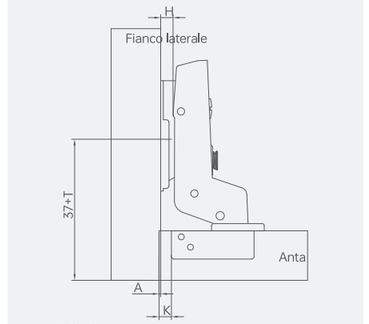

H=-4+K+A

A / K / H	3	4	5	6	7
0	1	0	-1	-2	-3

Accessori obbligatori (A) = Accessorio obbligatorio

A04
Base da avvitare a quattro fori

A02
Base da avvitare a due fori

Accessori opzionali

G01
Copertura decorativa
del braccio

G02
Copritazza

S02
Viti per legno
M4x14mm

CERNIERA KL72

Regolazione tridimensionale

Presentazione del prodotto

Profondità della tazza: 9,7 mm
Angolo di apertura: 102° ± 3°
Foro per tazza su telaio in alluminio: 28 mm;
profilo compatibile (P): larghezza 19–23 mm
Ammortizzazione a partire da un angolo minimo di 5°
Stabilità e resistenza agli urti
Regolazione profondità: 6,6 mm; regolazione orizzontale: 5 mm

Configurazione standard del prodotto

S01
6 viti per legno
M4x16mm

S05
4 viti a testa piatta
4x8mm

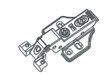

2
Cerniere ammortizzata

Informazioni prodotto

Modello
KL72-293(A) Battuta con sormonto

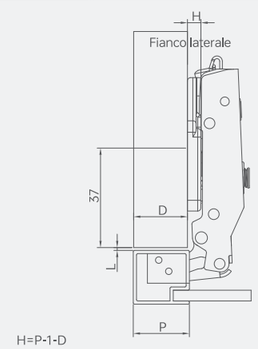

H=P-1-D

D / H \ P	19	20	21	22	23
0	18	19	20	21	22

Modello
KL72-283(A) Battuta mediana

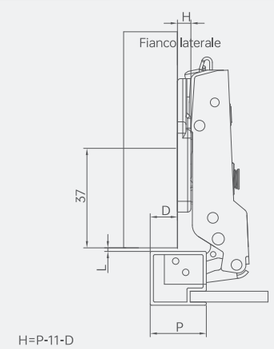

H=P-11-D

D / H \ P	19	20	21	22	23
0	8	9	10	11	12

Modello
KL72-273(A) Battuta interna

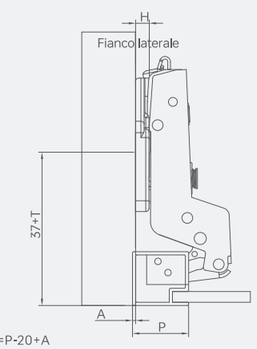

H=P-20+A

A / H \ P	19	20	21	22	23
0	1	0	-1	-2	-3

Accessori obbligatori (A) = Accessorio obbligatorio

C04
Base tridimensionale

B04
Base smontabile a quattro fori

B02
Base smontabile a due fori

Accessori opzionali

G01
Copertura
decorativa del braccio

S02
Viti per legno
M4x14mm

CERNIERA KL72

Installazione rapida

Presentazione del prodotto

Profondità della tazza: 9,7 mm
Angolo di apertura: 102° ± 3°
Foro per tazza su telaio in alluminio: 28 mm;
profilo compatibile (P): larghezza 19–23 mm
Ammortizzazione a partire da un angolo minimo di 5°
Stabilità e resistenza agli urti
Regolazione profondità: 8 mm; regolazione orizzontale: 5 mm

Configurazione standard del prodotto

S01
8 viti per legno
M4x16mm

S05
4 viti a testa piatta
4x8mm

2
Cerniere ammortizzata

Informazioni prodotto

Modello
KL72-292(A) Battuta con sormonto

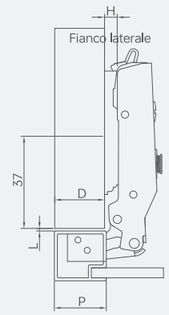

H=P-1-D

D \ P / H	19	20	21	22	23
0	18	19	20	21	22

Modello
KL72-282(A) Battuta mediana

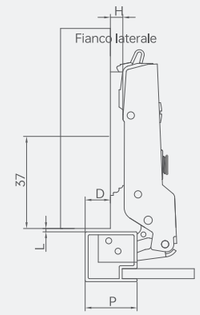

H=P-11-D

D \ P / H	19	20	21	22	23
0	8	9	10	11	12

Modello
KL72-272(A) Battuta interna

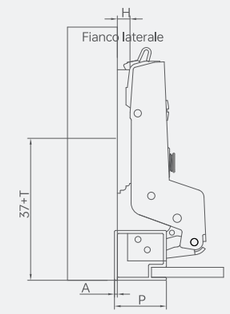

H=P-20+A

A \ P / H	19	20	21	22	23
0	1	0	-1	-2	-3

Accessori obbligatori (A) = Accessorio obbligatorio

C04
Base tridimensionale

B04
Base smontabile a quattro fori

B02
Base smontabile a due fori

Accessori opzionali

G01
Copertura
decorativa del braccio

S02
Viti per legno
M4x14mm

CERNIERA KL72

Installazione a vite

Presentazione del prodotto

Profondità della tazza: 9,7 mm
Angolo di apertura: 102° ± 3°
Foro per tazza su telaio in alluminio: 28 mm;
profilo compatibile (P): larghezza 19–23 mm
Ammortizzazione a partire da un angolo minimo di 5°
Stabilità e resistenza agli urti
Regolazione profondità: 8 mm; regolazione orizzontale: 5 mm

Configurazione standard del prodotto

S01
8 viti per legno
M4x16mm

S05
4 viti a testa piatta
4x8mm

2
Cerniere ammortizzata

Informazioni prodotto

Modello
KL72-291(A) Battuta con sormonto

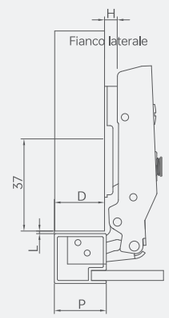

H=P-1-D

D / H \ P	19	20	21	22	23
0	18	19	20	21	22

Modello
KL72-281(A) Battuta mediana

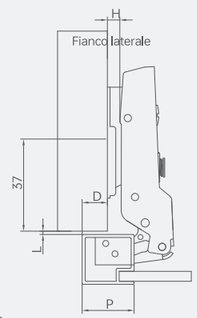

H=P-11-D

D / H \ P	19	20	21	22	23
0	8	9	10	11	12

Modello
KL72-271(A) Battuta interna

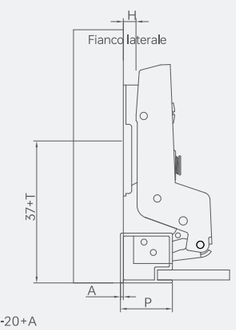

H=P-20+A

A / H \ P	19	20	21	22	23
0	1	0	-1	-2	-3

Accessori obbligatori (A) = Accessorio obbligatorio

A04
Base da avvitare a quattro fori

A02
Base da avvitare a due fori

Accessori opzionali

G01
Copertura
decorativa del braccio

S02
Viti per legno
M4x14mm

KT68

Serie di cerniere ammortizzate a rullo

Il ballerino invisibile dello spazio domestico

Ogni apertura e chiusura è un'esibizione artistica. La tecnologia a rullo brevettata dona una sensazione setosa, senza rumori né urti – come il primo raggio di sole che accarezza con delicatezza ogni angolo della casa. Un design semplice e raffinato che si integra perfettamente con lo stile d'arredo ,

esprimendo il gusto unico del proprietario. La struttura a rullo brevettata, con design esclusivo, garantisce un'apertura e una chiusura fluida e senza ostacoli. Il materiale del rullo è duro e resistente, riduce l'usura e prolunga la durata del prodotto.

GARIS®
GARIS®

GARIS®
GARIS

CERNIERA KT68

Regolazione tridimensionale

Presentazione del prodotto

Profondità tazza: 11,5 mm
Angolo di apertura: 102° ± 3°
Regolazione 3D, base sganciabile
Dimensione K dell'anta: 3–7 mm; spessore applicabile: 15–22 mm
Stabile e antiurto
Regolazione profondità: 4,8 mm; regolazione orizzontale: 7 mm

Configurazione standard del prodotto

S01
10 viti per legno
M4x16mm

2
Cerniere ammortizzata

Informazioni prodotto

Modello
KT68-293(A) Battuta con sormonto

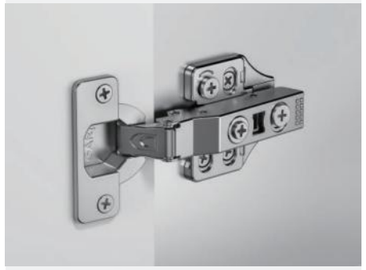

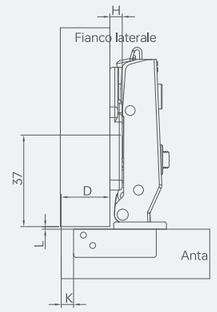

H=14+K-D

D \ H	K	3	4	5	6	7
0		17	18	19	20	21

Modello
KT68-283(A) Battuta mediana

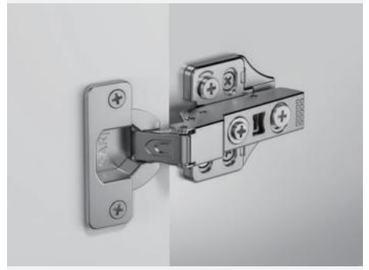

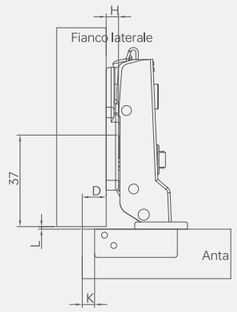

H=4+K-D

D \ H	K	3	4	5	6	7
0		7	8	9	10	11

Modello
KT68-273(A) Battuta interna

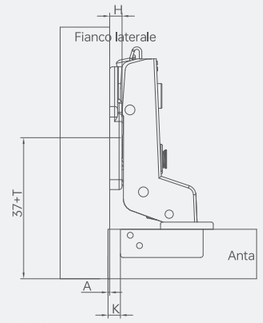

H=-4+K+A

A \ H	K	3	4	5	6	7
0		1	0	-1	-2	-3

Accessori obbligatori (A) = Accessorio obbligatorio

C04
Base tridimensionale

B04
Base smontabile a quattro fori

B02
Base smontabile a due fori

Accessori opzionali

G01
Copertura decorativa del braccio

G02
Copritazza

S02
Viti per legno
M4x14mm

S03
Viti europee

J10
Tappi in plastica
Φ10×12mm

J08
Tappi in plastica
Φ8×10mm

CERNIERA KT68

Installazione rapida

Presentazione del prodotto

Profondità tazza: 11,5 mm
Angolo di apertura: 102° ± 3°
Base sganciabile
Dimensione K dell'anta: 3–7 mm; spessore applicabile: 15–22 mm
Stabile e antiurto
Regolazione profondità: 8 mm; regolazione orizzontale: 7 mm

Configurazione standard del prodotto

S01
12 viti per legno
M4x16mm

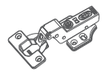

2
Cerniere ammortizzata

Informazioni prodotto

Modello
KT68-292(A) Battuta con sormonto

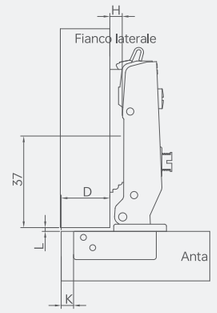

H=14+K-D

D \ K / H	3	4	5	6	7
0	17	18	19	20	21

Modello
KT68-282(A) Battuta mediana

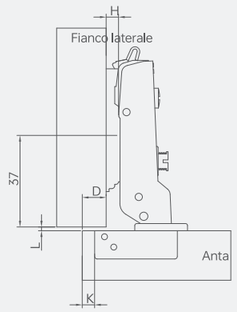

H=4+K-D

D \ K / H	3	4	5	6	7
0	7	8	9	10	11

Modello
KT68-272(A) Battuta interna

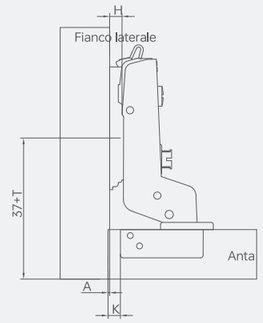

H=-4+K+A

A \ K / H	3	4	5	6	7
0	1	0	-1	-2	-3

Accessori obbligatori (A) = Accessorio obbligatorio

C04
Base tridimensionale

B04
Base smontabile a quattro fori

B02
Base smontabile a due fori

Accessori opzionali

G01
Copertura decorativa del braccio

G02
Copritazza

S02
Viti per legno
M4x14mm

S03
Viti europee

J10
Tappi in plastica
Φ10×12mm

J08
Tappi in plastica
Φ8×10mm

CERNIERA KT68

Installazione a vite

Presentazione del prodotto

Profondità tazza: 11,5 mm
Angolo di apertura: 102° ± 3°
Base sganciabile
Dimensione K dell'anta: 3–7 mm; spessore applicabile: 15–22 mm
Stabile e antiurto
Regolazione profondità: 8 mm; regolazione orizzontale: 7 mm

Configurazione standard del prodotto

S01
12 viti per legno
M4x16mm

2
Cerniere ammortizzata

Informazioni prodotto

Modello
KT68-291(A) Battuta con sormonto

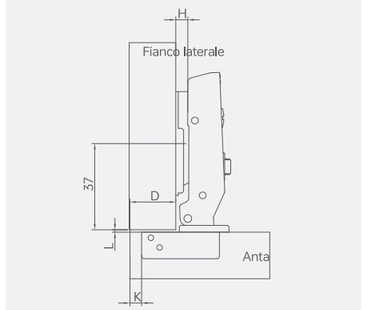

H=14+K-D

D \ K / H	3	4	5	6	7
0	17	18	19	20	21

Modello
KT68-281(A) Battuta mediana

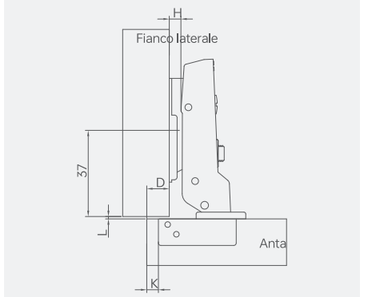

H=4+K-D

D \ K / H	3	4	5	6	7
0	7	8	9	10	11

Modello
KT68-271(A) Battuta interna

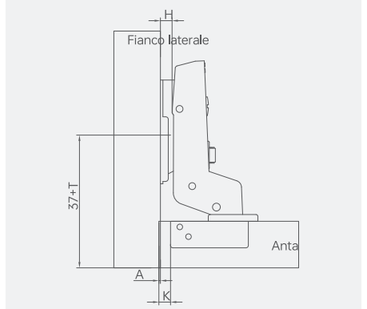

H=-4+K+A

A \ K / H	3	4	5	6	7
0	1	0	-1	-2	-3

Accessori obbligatori (A) = Accessorio obbligatorio

A04
Base da avvitare a quattro fori

A02
Base da avvitare a due fori

Accessori opzionali

G01
Copertura
decorativa del braccio

G02
Copritazza

S02
Viti per legno
M4x14mm

S03
Viti europee

CERNIERA KL68

Regolazione tridimensionale

Presentazione del prodotto

Profondità della tazza: 9,7 mm
Angolo di apertura: 102° ± 3°
Foro per tazza su telaio in alluminio: 28 mm;
profilo compatibile (P): larghezza 19–23 mm
Stabilità e resistenza agli urti
Regolazione profondità: 4.8 mm; regolazione orizzontale: 7 mm

Configurazione standard del prodotto

S01
6 viti per legno
M4x16mm

S05
4 viti a testa piatta
4x8mm

2
Cerniere ammortizzata

Informazioni prodotto

Modello
KL68-293(A) Battuta con sormonto

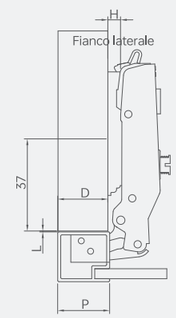

H=P-1-D

D \ H \ P	19	20	21	22	23
0	18	19	20	21	22

Modello
KL68-283(A) Battuta mediana

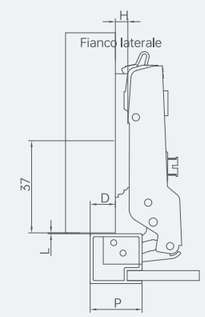

H=P-11-D

D \ H \ P	19	20	21	22	23
0	8	9	10	11	12

Modello
KL68-273(A) Battuta interna

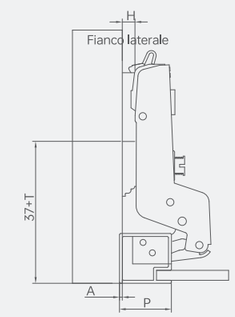

H=P-20+A

A \ H \ P	19	20	21	22	23
0	1	0	-1	-2	-3

Accessori obbligatori (A) = Accessorio obbligatorio

C04
Base tridimensionale

B04
Base smontabile a quattro fori

B02
Base smontabile a due fori

Accessori opzionali

G01
Copertura
decorativa del braccio

S02
Viti per legno
M4x14mm

CERNIERA KL68

Installazione rapida

Presentazione del prodotto

Profondità della tazza: 9,7 mm
Angolo di apertura: 102° ± 3°
Foro per tazza su telaio in alluminio: 28 mm;
profilo compatibile (P): larghezza 19–23 mm
Stabilità e resistenza agli urti
Regolazione profondità: 8 mm; regolazione orizzontale: 7 mm

Configurazione standard del prodotto

S01
8 viti per legno
M4x16mm

S05
4 viti a testa piatta
4x8mm

2
Cerniere ammortizzata

Informazioni prodotto

Modello
KL68-292(A) Battuta con sormonto

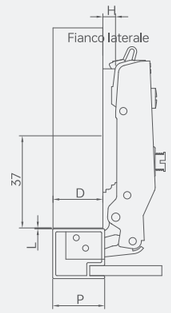

H=P-1-D

D \ H	P				
	19	20	21	22	23
0	18	19	20	21	22

Modello
KL68-282(A) Battuta mediana

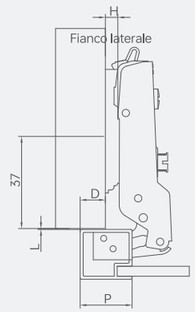

H=P-11-D

D \ H	P				
	19	20	21	22	23
0	8	9	10	11	12

Modello
KL68-272(A) Battuta interna

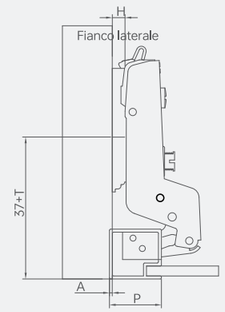

H=P-20+A

A \ H	P				
	19	20	21	22	23
0	1	0	-1	-2	-3

Accessori obbligatori (A) = Accessorio obbligatorio

C04
Base tridimensionale

B04
Base smontabile a quattro fori

B02
Base smontabile a due fori

Accessori opzionali

G01
Copertura
decorativa del braccio

S02
Viti per legno
M4x14mm

CERNIERA KL68

Installazione a vite

Presentazione del prodotto

Profondità della tazza: 9,7 mm
Angolo di apertura: 102° ± 3°
Foro per tazza su telaio in alluminio: 28 mm;
profilo compatibile (P): larghezza 19–23 mm
Stabilità e resistenza agli urti
Regolazione profondità: 8 mm; regolazione orizzontale: 7 mm

Configurazione standard del prodotto

S01
8 viti per legno
M4x16mm

S05
4 viti a testa piatta
4x8mm

2
Cerniere ammortizzata

Informazioni prodotto

Modello
KL68-291(A) Battuta con sormonto

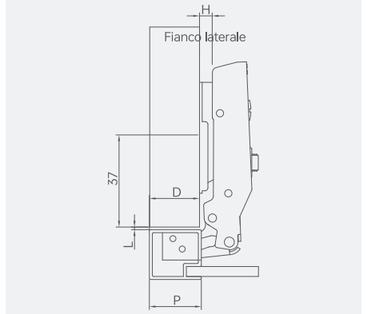

H=P-1-D

D \ P / H	19	20	21	22	23
0	18	19	20	21	22

Modello
KL68-281(A) Battuta mediana

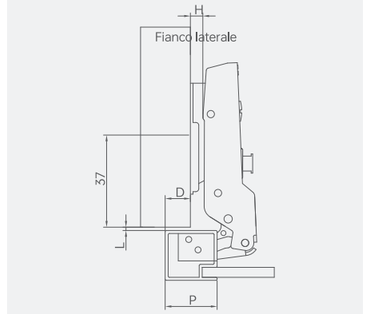

H=P-11-D

D \ P / H	19	20	21	22	23
0	8	9	10	11	12

Modello
KL68-271(A) Battuta interna

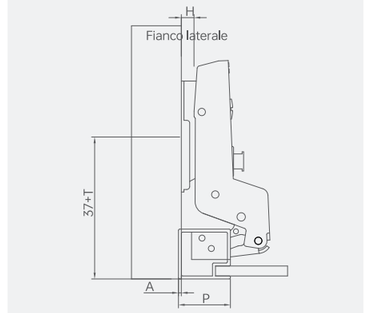

H=P-20+A

A \ P / H	19	20	21	22	23
0	1	0	-1	-2	-3

Accessori obbligatori (A) = Accessorio obbligatorio

A04
Base da avvitare a quattro fori

A02
Base da avvitare a due fori

Accessori opzionali

G01
Copertura
decorativa del braccio

S02
Viti per legno
M4x14mm

KC76

Serie di cerniere ammortizzate universali per ante spesse e sottili

L’arte sboccia con un tocco – cerniera universale per ante di diversi spessoriOgni tocco è un omaggio all’arte dell’abitare.

Le nostre cerniere, con artigianalità precisa, donano eleganza infinita ad ogni movimento.

Compatibili con ante da 15 a 28 mm di spessore, adatte a molteplici scenari d’uso, senza necessità di sostituzioni frequenti.
In base allo spessore dell’anta, si può regolare il metodo d’installazione per garantire un perfetto accoppiamento.

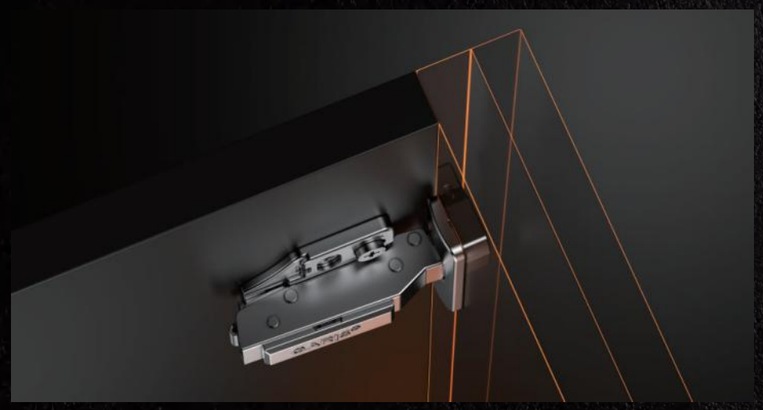

GARIS®

CERNIERA KC76

Regolazione tridimensionale

Presentazione del prodotto

Profondità tazza: 11,5 mm
Angolo di apertura: 95° ± 3°
Base sganciabile
Dimensione K dell'anta: 3–7 mm; spessore applicabile: 15–28 mm
Ammortizzazione a partire da 5°
Stabile e antiurto
Regolazione profondità: 6,6 mm; regolazione orizzontale: 5 mm

Configurazione standard del prodotto

S01
10 viti per legno
M4x16mm

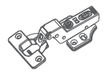

2
Cerniere ammortizzata

Informazioni prodotto

Modello
KC76-293(A) Battuta con sormonto

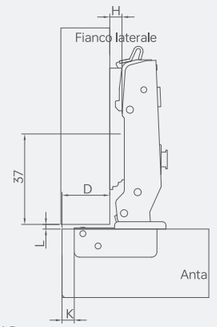

H=14+K-D

D \ K / H	3	4	5	6	7
0	17	18	19	20	21

Modello
KC76-283(A) Battuta mediana

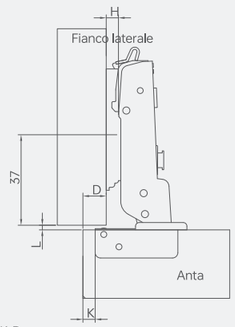

H=4+K-D

D \ K / H	3	4	5	6	7
0	7	8	9	10	11

Modello
KC76-273(A) Battuta interna

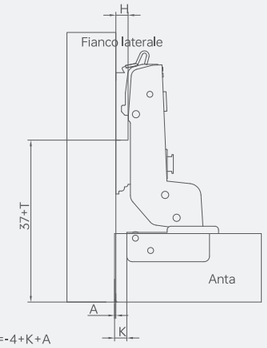

H=-4+K+A

A \ K / H	3	4	5	6	7
0	1	0	-1	-2	-3

Accessori obbligatori (A) = Accessorio obbligatorio

C04
Base tridimensionale

B04
Base smontabile a quattro fori

B02
Base smontabile a due fori

Accessori opzionali

G01
Copertura decorativa del braccio

G02
Copritazza

S02
Viti per legno
M4x14mm

S03
Viti europee

J10
Tappi in plastica
Φ10×12mm

J08
Tappi in plastica
Φ8×10mm

CERNIERA KC76

Installazione rapida

Presentazione del prodotto

Profondità tazza: 11,5 mm
Angolo di apertura: 95° ± 3°
Base sganciabile
Dimensione K dell'anta: 3–7 mm; spessore applicabile: 15–28 mm
Ammortizzazione a partire da 5°
Stabile e antiurto
Regolazione profondità: 8 mm; regolazione orizzontale: 5 mm

Configurazione standard del prodotto

S01
12 viti per legno
M4x16mm

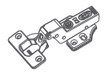

2
Cerniere ammortizzata

Informazioni prodotto

Modello
KC76-292(A) Battuta con sormonto

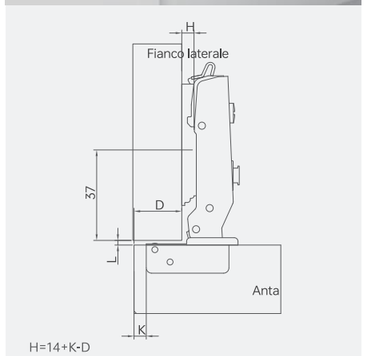

H=14+K-D

D \ K / H	3	4	5	6	7
0	17	18	19	20	21

Modello
KC76-282(A) Battuta mediana

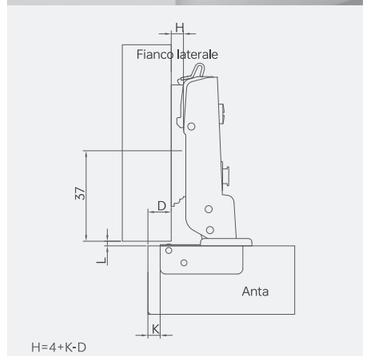

H=4+K-D

D \ K / H	3	4	5	6	7
0	7	8	9	10	11

Modello
KC76-272(A) Battuta interna

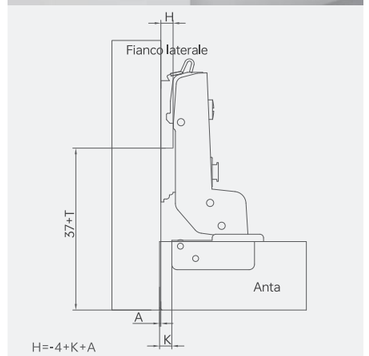

H=-4+K+A

A \ K / H	3	4	5	6	7
0	1	0	-1	-2	-3

Accessori obbligatori (A) = Accessorio obbligatorio

C04
Base tridimensionale

B04
Base smontabile a quattro fori

B02
Base smontabile a due fori

Accessori opzionali

G01
Copertura decorativa del braccio

G02
Copritazza

S02
Viti per legno
M4x14mm

S03
Viti europee

J10
Tappi in plastica
Φ10×12mm

J08
Tappi in plastica
Φ8×10mm

CERNIERA KC76

Installazione a vite

Presentazione del prodotto

Profondità tazza: 11,5 mm
Angolo di apertura: 95° ± 3°
Dimensione K dell'anta: 3–7 mm; spessore applicabile: 15–28 mm
Ammortizzazione a partire da 5°
Stabile e antiurto
Regolazione profondità: 8 mm; regolazione orizzontale: 5 mm

Configurazione standard del prodotto

S01
12 viti per legno
M4x16mm

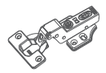

2
Cerniere ammortizzata

Informazioni prodotto

Modello
KC76-291(A) Battuta con sormonto

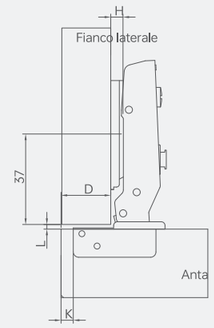

H=14+K-D

D \ K / H	3	4	5	6	7
0	17	18	19	20	21

Modello
KC76-281(A) Battuta mediana

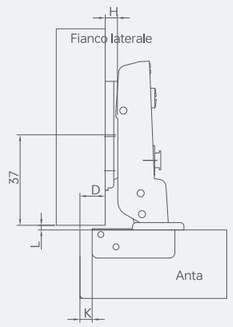

H=4+K-D

D \ K / H	3	4	5	6	7
0	7	8	9	10	11

Modello
KC76-271(A) Battuta interna

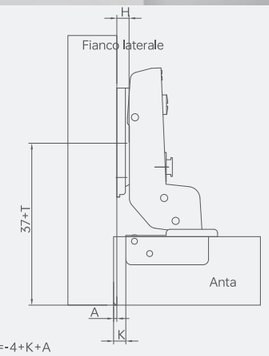

H=-4+K+A

A \ K / H	3	4	5	6	7
0	1	0	-1	-2	-3

Accessori obbligatori (A) = Accessorio obbligatorio

A04
Base da avvitare a quattro fori

A02
Base da avvitare a due fori

Accessori opzionali

G01
Copertura
decorativa del braccio

G02
Copritazza

S02
Viti per legno
M4x14mm

S03
Viti europee

KS201

Serie di cerniere
ammortizzate in acciaio inox

La bellezza del rigore

Cerniera ammortizzata in acciaio inox 201: una lucentezza fredda che riflette la dedizione artigianale, aggiungendo un tocco di stile industriale moderno alla casa.

Realizzata in acciaio inox 201, con eccellente resistenza alla corrosione, buona durezza e tenacità. Alta resistenza alla ruggine, mantiene la brillantezza e prolunga la vita utile dei mobili.

GARIS
GARIS
GARIS

CERNIERA IN ACCIAIO INOX KS201

Regolazione tridimensionale

Presentazione del prodotto

Angolo di apertura: 103° ± 2°;
dimensione K: 3–7 mm
Materiale tazza: SUS201, spessore 0,7 mm
Materiale braccio: SUS201, spessore 1,0 mm
Materiale base: SUS201, spessore 1,0 mm

Configurazione standard del prodotto

S01
12 viti per legno
M4x16mm

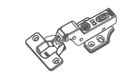

2
Cerniere ammortizzata

Informazioni prodotto

Modello
KS201-193 Battuta con sormonto

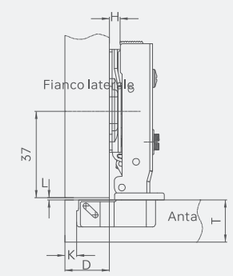

H=14+K-D

D \ K / H	3	4	5	6	7
0	17	18	19	20	21

Modello
KS201-183 Battuta mediana

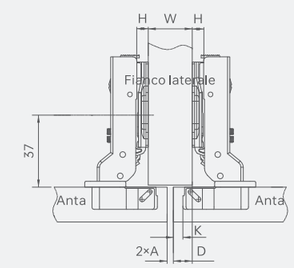

H=4+K-D

D \ K / H	3	4	5	6	7
0	7	8	9	10	11

Modello
KS201-173 Battuta interna

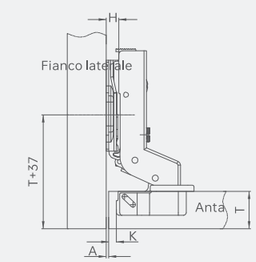

H=-4+K+A

A \ K / H	3	4	5	6	7
0	1	0	-1	-2	-3

Accessori opzionali

G01
Copertura decorativa
del braccio

J10
Tappi in plastica
Φ10×12mm

J08
Tappi in plastica
Φ8×10mm

CERNIERA IN ACCIAIO INOX KS201

Installazione rapida

Presentazione del prodotto

Angolo di apertura: 103° ± 2°;
dimensione K: 3–7 mm
Materiale tazza: SUS201, spessore 0,7 mm
Materiale braccio: SUS201, spessore 1,0 mm
Materiale base: SUS201, spessore 1,0 mm

Configurazione standard del prodotto

S01
12 viti per legno
M4x16mm

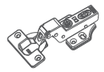

2
Cerniere ammortizzata

Informazioni prodotto

Modello
KS201-192 Battuta con sormonto

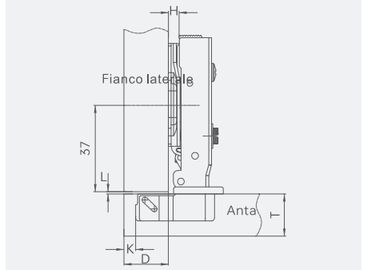

H=14+K-D

D \ K / H	3	4	5	6	7
0	17	18	19	20	21

Modello
KS201-182 Battuta mediana

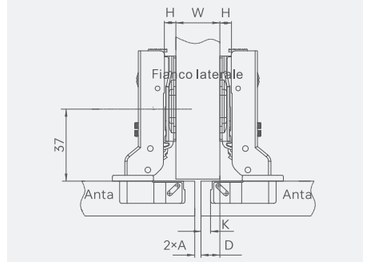

H=4+K-D

D \ K / H	3	4	5	6	7
0	7	8	9	10	11

Modello
KS201-172 Battuta interna

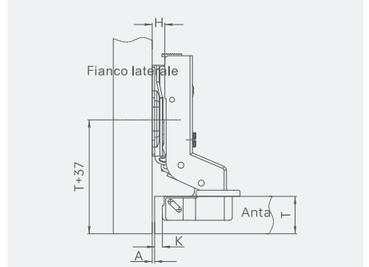

H=-4+K+A

A \ K / H	3	4	5	6	7
0	1	0	-1	-2	-3

Accessori opzionali

G01
Copertura decorativa
del braccio

J10
Tappi in plastica
Φ10×12mm

J08
Tappi in plastica
Φ8×10mm

CERNIERA IN ACCIAIO INOX KS201

Installazione a vite

Presentazione del prodotto

Angolo di apertura: 103° ± 2°;
dimensione K: 3–7 mm
Materiale tazza: SUS201, spessore 0,7 mm
Materiale braccio: SUS201, spessore 1,0 mm
Materiale base: SUS201, spessore 1,0 mm

Configurazione standard del prodotto

S01
12 viti per legno
M4x16mm

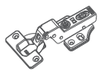

2
Cerniere ammortizzata

Informazioni prodotto

Modello
KS201-191 Battuta con sormonto

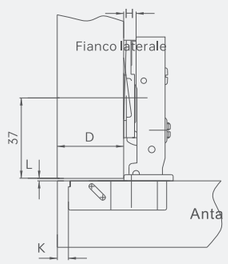

H=14+K-D

D \ K / H	3	4	5	6	7
0	17	18	19	20	21

Modello
KS201-181 Battuta mediana

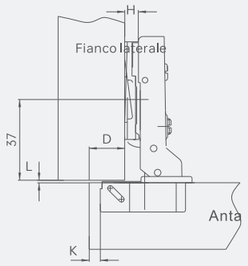

H=4+K-D

D \ K / H	3	4	5	6	7
0	7	8	9	10	11

Modello
KS201-171 Battuta interna

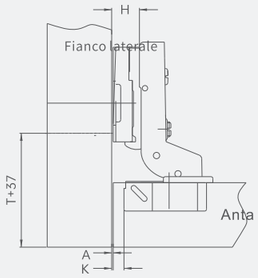

H=-4+K+A

A \ K / H	3	4	5	6	7
0	1	0	-1	-2	-3

Accessori opzionali

GARIS®

G01
Copertura decorativa
del braccio

KS304

Serie di cerniere ammortizzate in acciaio inox

La bellezza della materia

La cerniera ammortizzata in acciaio inox 304 non è solo un accessorio funzionale, ma anche un elemento d'arredo che valorizza lo spazio domestico e professionale.

Realizzata in acciaio inox 304 di altissima qualità: forte, resistente alla corrosione, anti-ruggine, portata elevata, chiusura silenziosa, regolazione precisa, installazione semplice e ampia compatibilità.

GARIS

CERNIERA IN ACCIAIO INOX KS304

Regolazione tridimensionale

Presentazione del prodotto

Angolo di apertura: 103° ± 2°;
dimensione K: 3–7 mm
Materiale tazza: SUS304, spessore 0,7 mm
Materiale braccio: SUS304, spessore 1,0 mm
Materiale base: SUS304, spessore 1,0 mm

Configurazione standard del prodotto

S01
12 viti per legno
M4x16mm

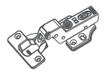

2
Cerniere ammortizzata

Informazioni prodotto

Modello
KS304-193 Battuta con sormonto

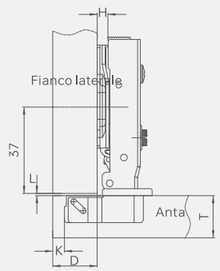

H=14+K-D

D \ K / H	3	4	5	6	7
0	17	18	19	20	21

Modello
KS304-183 Battuta mediana

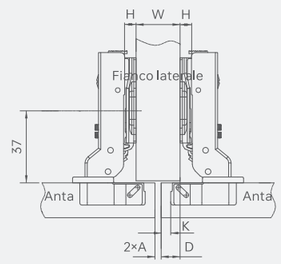

H=4+K-D

D \ K / H	3	4	5	6	7
0	7	8	9	10	11

Modello
KS304-173 Battuta interna

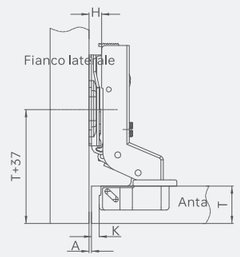

H=-4+K+A

A \ K / H	3	4	5	6	7
0	1	0	-1	-2	-3

Accessori opzionali

G01
Copertura decorativa
del braccio

J10
Tappi in plastica
Φ10×12mm

J08
Tappi in plastica
Φ8×10mm

CERNIERA IN ACCIAIO INOX KS304

Installazione rapida

Presentazione del prodotto

Angolo di apertura: 103° ± 2°;
dimensione K: 3–7 mm
Materiale tazza: SUS304, spessore 0,7 mm
Materiale braccio: SUS304, spessore 1,0 mm
Materiale base: SUS304, spessore 1,0 mm

Configurazione standard del prodotto

S01
12 viti per legno
M4x16mm

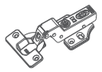

2
Cerniere ammortizzata

Informazioni prodotto

Modello
KS304-192 Battuta con sormonto

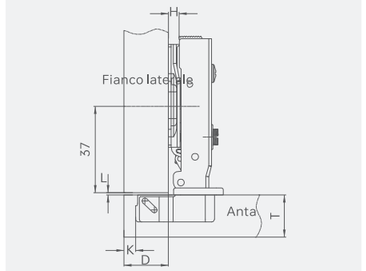

H=14+K-D

D \ K / H	3	4	5	6	7
0	17	18	19	20	21

Modello
KS304-182 Battuta mediana

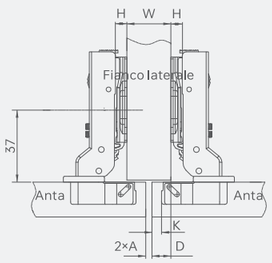

H=4+K-D

D \ K / H	3	4	5	6	7
0	7	8	9	10	11

Modello
KS304-172 Battuta interna

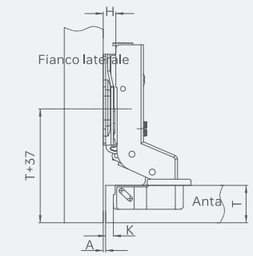

H=-4+K+A

A \ K / H	3	4	5	6	7
0	1	0	-1	-2	-3

Accessori opzionali

G01
Copertura decorativa
del braccio

J10
Tappi in plastica
Φ10×12mm

J08
Tappi in plastica
Φ8×10mm

CERNIERA IN ACCIAIO INOX KS304

Installazione a vite

Presentazione del prodotto

Angolo di apertura: 103° ± 2°;
dimensione K: 3–7 mm
Materiale tazza: SUS304, spessore 0,7 mm
Materiale braccio: SUS304, spessore 1,0 mm
Materiale base: SUS304, spessore 1,0 mm

Configurazione standard del prodotto

S01
12 viti per legno
M4x16mm

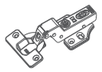

2
Cerniere ammortizzata

Informazioni prodotto

Modello
KS304-191 Battuta con sormonto

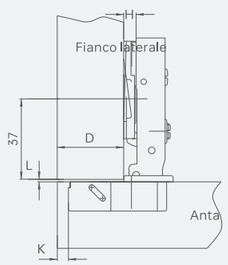

H=14+K-D

D \ K / H	3	4	5	6	7
0	17	18	19	20	21

Modello
KS304-181 Battuta mediana

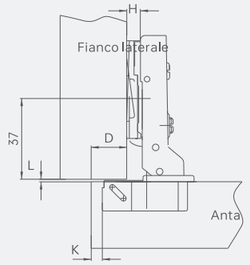

H=4+K-D

D \ K / H	3	4	5	6	7
0	7	8	9	10	11

Modello
KS304-171 Battuta interna

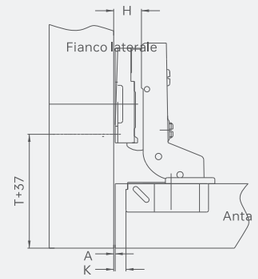

H=-4+K+A

A \ K / H	3	4	5	6	7
0	1	0	-1	-2	-3

Accessori opzionali

G01
Copertura decorativa
del braccio

J10
Tappi in plastica
Φ10×12mm

J08
Tappi in plastica
Φ8×10mm

GT

Serie di cerniere
speciali ammortizzate

Maestria su misura

Le cerniere a angolo speciale incarnano l'essenza dell'arredo su misura, con attenzione a ogni dettaglio.

Ideali per armadi, librerie, mobili da cucina, e in particolare per mobili angolari o dalle forme non standard. Migliorano l'esperienza d'uso, valorizzano lo spazio, riflettendo gusto e stile.

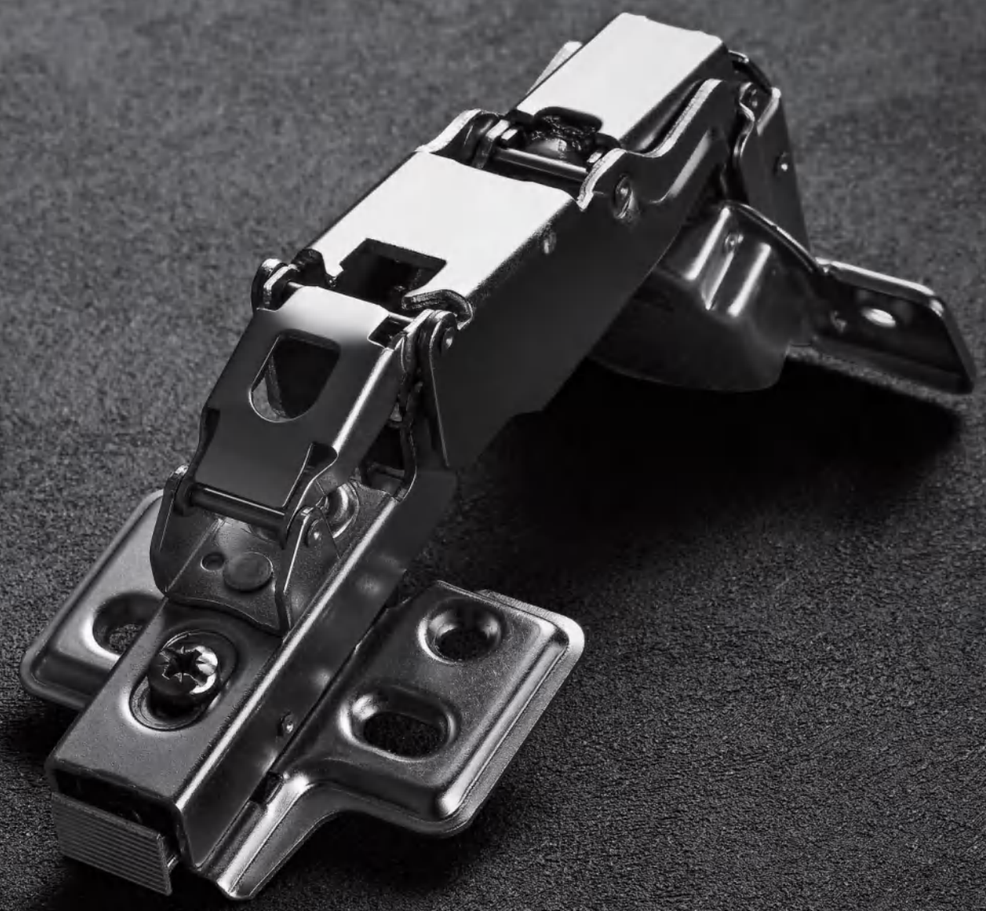

CERNIERA SPECIALE GT

GT165

Presentazione del prodotto

Angolo di apertura: 165° ± 6°
Angolo di chiusura: 87° ± 2°
Regolazione tridimensionale
Dimensione K: 3–7 mm; spessore anta: 14–26 mm
Materiale: acciaio rinforzato da 1,8 mm
Regolazione del gioco: –1,9 mm / +1,9 mm

Configurazione standard del prodotto

S01
12 viti per legno
M4x16mm

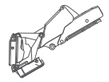

2
Cerniere ammortizzata

Informazioni prodotto

Modello
GT165-093(A) Battuta con sormonto

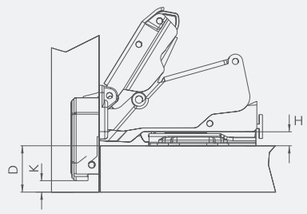

H=14+K-D

D / H \ K	3	4	5	6	7
0	17	18	19	20	21

Modello
GT165-083(A) Battuta mediana

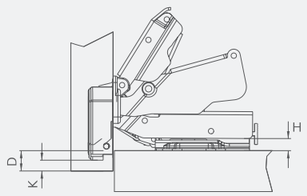

H=4+K-D

D / H \ K	3	4	5	6	7
0	7	8	9	10	11

Modello
GT165-073 Battuta interna

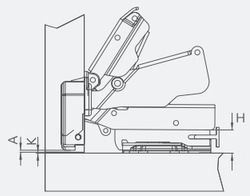

H=-4+K+A

A / H \ K	3	4	5	6	7
0	1	0	-1	-2	-3

CERNIERA SPECIALE GT

GT135

Presentazione del prodotto

Angolo di apertura: 135° ± 6°, da utilizzare insieme alla cerniera da 165°
Spessore anta compatibile: 14–22 mm
Dimensione K dell'anta: 3–7 mm
Materiale: lega di zinco, nichelata
Installazione a scorrimento opzionale
Regolazione tridimensionale opzionale

Configurazione standard del prodotto

S01
12 viti per legno
M4x16mm

2
Cerniere ammortizzata

Informazioni prodotto

Modello
GT135 – Tipo a scatto

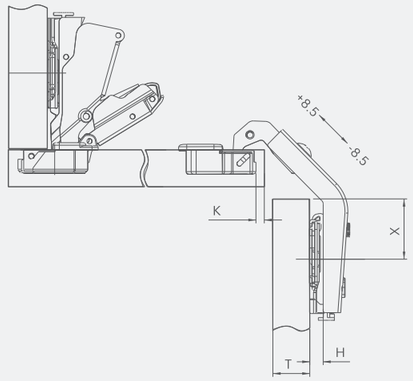

D	Anta < 18mm	22mm > Anta < 18mm
H	2mm	0mm
X	37mm	37mm

CERNIERA SPECIALE GT

GT90

Presentazione del prodotto

Angolo di apertura: 100° ; angolo di chiusura: +90°
Spessore anta compatibile: 14–22 mm
Dimensione K dell'anta: 4–5 mm
Regolazione tridimensionale opzionale
Materiale: acciaio / lega, nichelata

Configurazione standard del prodotto

S01
12 viti per legno
M4x16mm

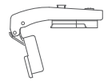

2
Cerniere ammortizzata

Informazioni prodotto

Modello
GT90

H=14+K-D

X \ D / H	K	4	5
0		20 / 3	19 / 3
2		20 / 1	19 / 1
4		20 / -1	19 / -1

Regolazione D: –2,5 ~ +2,5
Regolazione L: –2,5 ~ +3
H: altezza della base
D: copertura lato
X: distanza del foro della base dal pannello laterale
K: distanza dal bordo dell'anta al centro della tazza

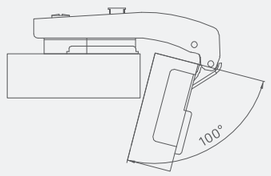

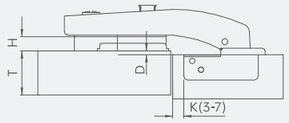

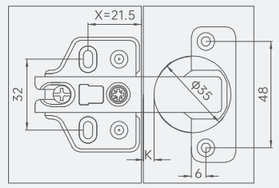

CERNIERA SPECIALE GT

GT45

Presentazione del prodotto

Angolo di apertura: 100° ; angolo di chiusura: +45°
Spessore anta compatibile: 14–22 mm
Dimensione K dell'anta: 4–7 mm
Regolazione tridimensionale opzionale
Materiale: acciaio / lega, nichelata

Configurazione standard del prodotto

S01
12 viti per legno
M4x16mm

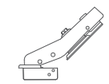

2
Cerniere ammortizzata

Informazioni prodotto

Modello
GT45

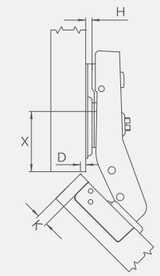

X \ D / K / H	4	5	6	7
0	37 / 3	36 / 4	35 / 5	34 / 6

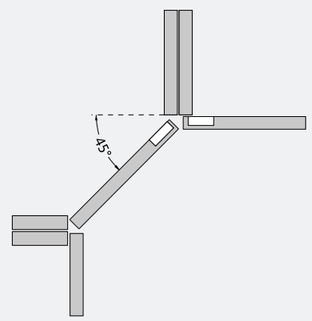

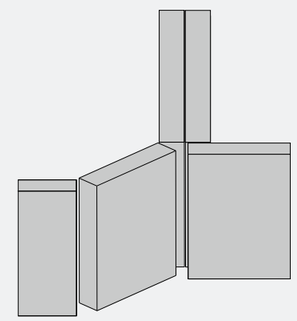

Numero previsto di cerniere in base a dimensioni e peso dell'anta

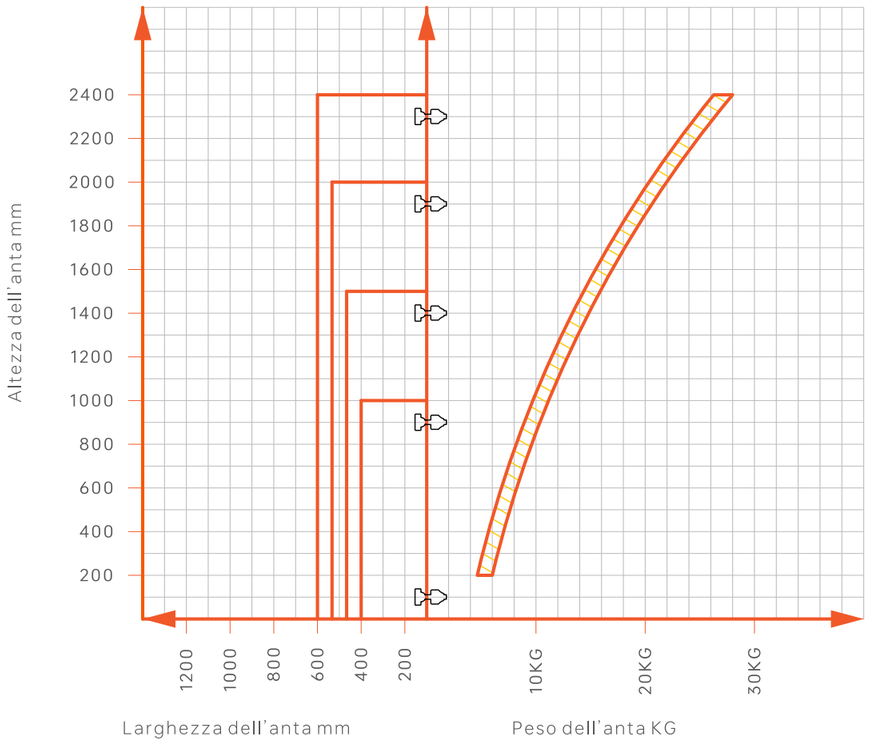

Tabella di calcolo del peso dell'anta e della capacità di carico delle cerniere

N.	Tipo di pannello	Densità (kg/m³)	Calcolo del peso dell'anta			
01	Legno massello (noce)	1000Kg/m³	1. Peso dell'anta = (altezza × larghezza × spessore) × densità Nota: convertire tutte le unità in metri. 2. Esempi: Anta armadio standard (noce): Dimensione: 2000 × 500 × 18 mm Peso = 2 × 0,5 × 0,018 × 1000 = 18 kg Anta cucina standard (noce): Dimensione: 600 × 500 × 18 mm Peso = 0,6 × 0,5 × 0,018 × 1000 = 5,4 kg Vetro standard (spessore 5 mm): Dimensione: 600 × 500 × 5 mm Peso = (0,6 × 0,5) × 12,5 = 2,8 kg			
02	Pannello ad alta densità	840Kg/m³				
03	Multistrato in legno massello	840Kg/m³				
04	MDF	730Kg/m³				
05	Pannello truciolare	650Kg/m³				
06	Pannello a particelle	650Kg/m³				
07	Alluminio	1000Kg/m³				
08	Vetro	Spesso 5mm	Spesso 6mm	Spesso 8mm	Spesso 10mm	
		12.5Kg/m²	15Kg/m²	20Kg/m²	25Kg/m²	

Installazione e regolazione della cerniera

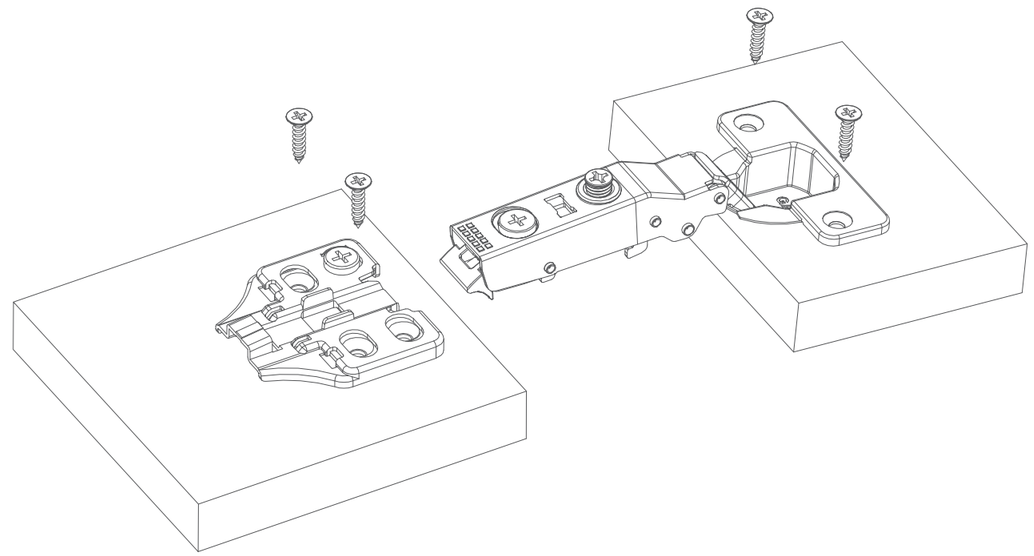

Regolazione verticale dell'anta del mobile

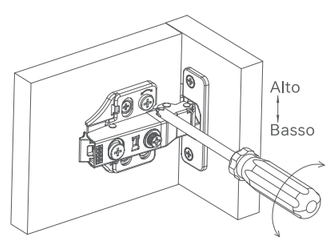

Regolazione orizzontale della sovrapposizione dell'anta

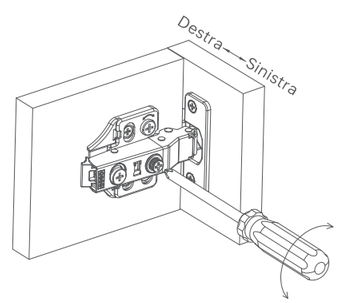

Regolazione in profondità dell'anta

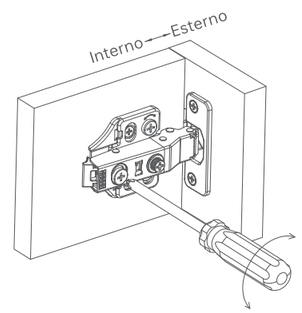

Serie di spintori

Un tocco e si apre
nuovo stile di vita minimalista

Lo spintore consente l'apertura della porta senza maniglia visibile, grazie a un meccanismo a molla o magnetico integrato. È sufficiente una leggera pressione per aprire l'anta in modo semplice e veloce. Può essere attivato anche con gomito, gamba o fianco, adattandosi a vari scenari d'uso e incarnando l'estetica del design domestico moderno e minimalista.

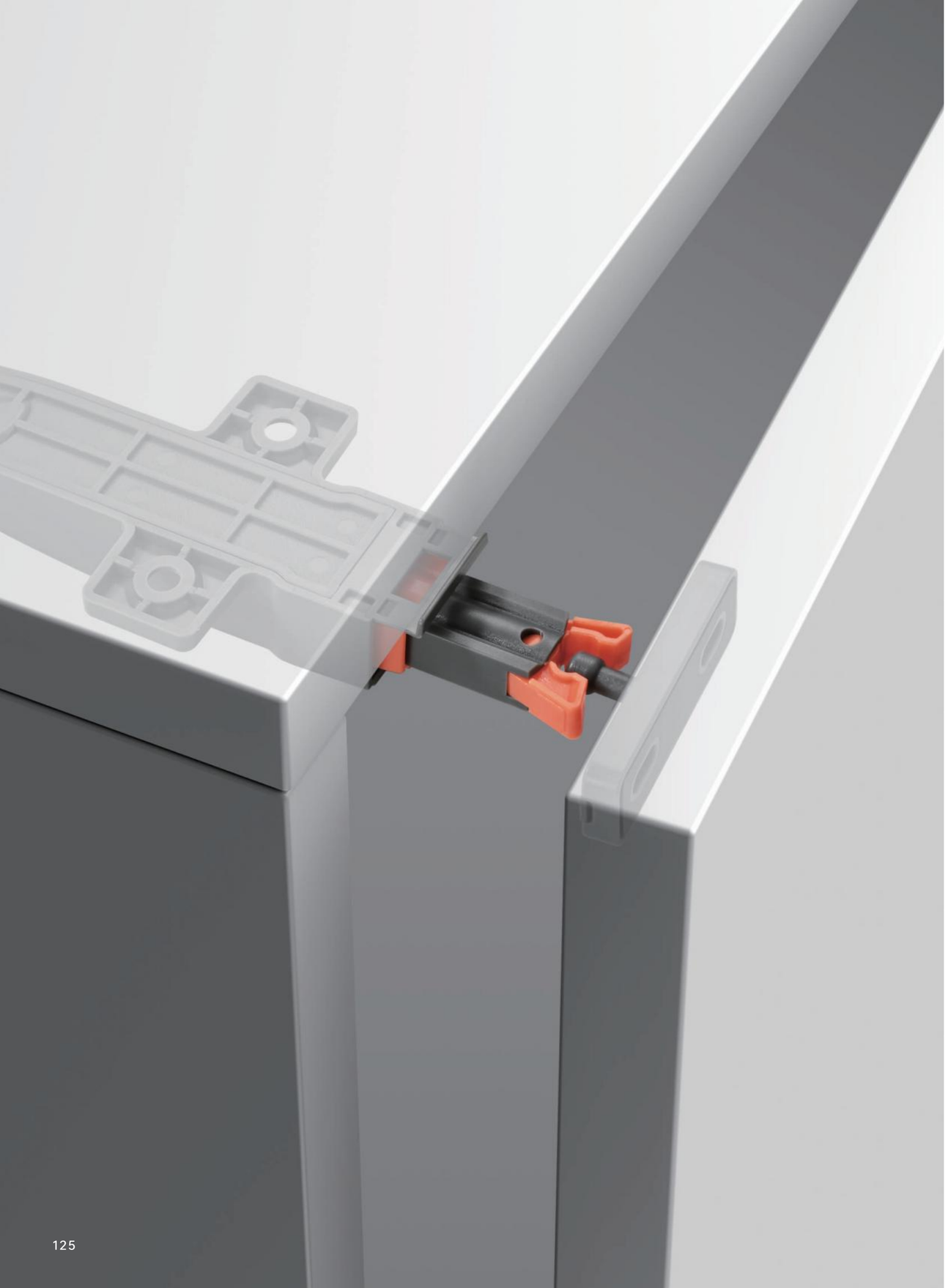

Spintore a molla

KJ-K207-50N

Informazioni prodotto

Materiale: plastica
Colore: grigio scuro
Peso unitario: 20 g
Dimensioni cartone: 53 × 27 × 30 cm
Quantità: 500 pezzi/scatola

30N/40N

Accessori prodotto

Clip di bloccaggio

Viti

Informazioni prodotto

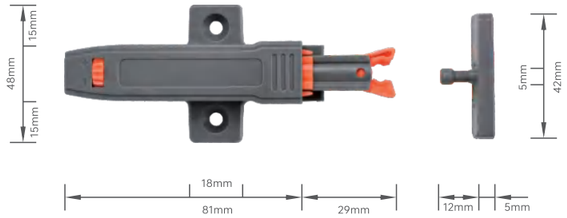

Informazioni per l'installazione

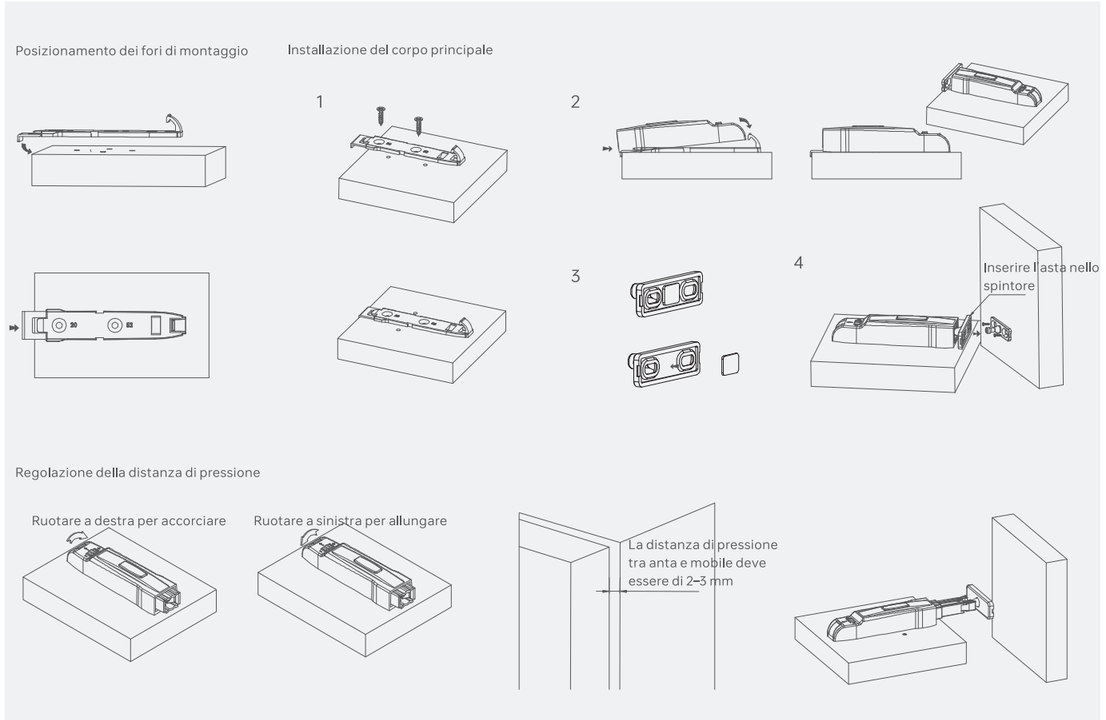

Tutte le misurazioni sono effettuate manualmente. Possono esserci delle tolleranze; fare riferimento al prodotto reale.

Spintore a molla

KJ20-052-40N

Presentazione del prodotto

Materiale: plastica
Colore: grigio
Confezione: 1 pezzo/busta in plastica
Dimensione scatola: 53 × 27 × 30 cm
Quantità: 500 pezzi/scatola

40N

Accessori prodotto

Adesivo 3M autoadesivo

Viti

Informazioni prodotto

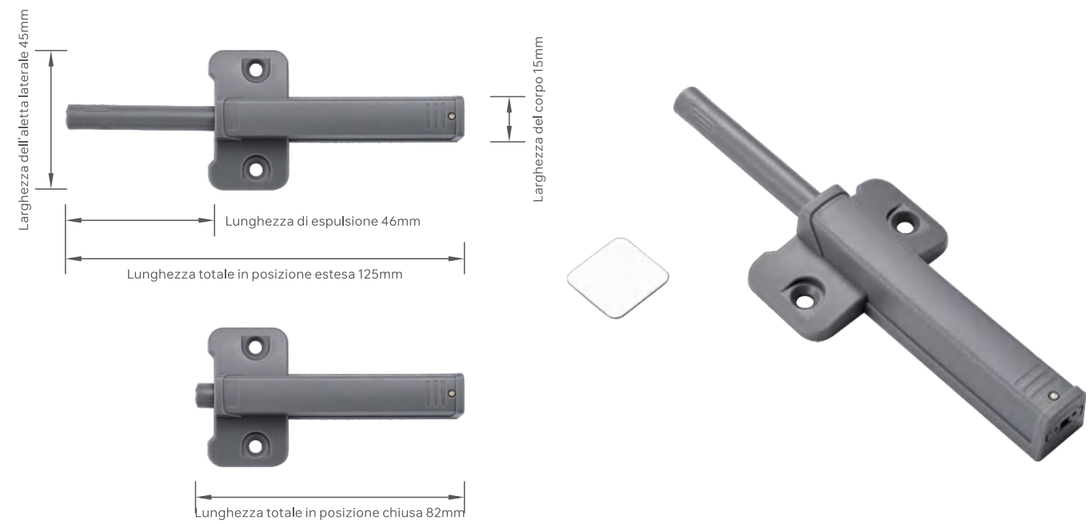

Informazioni per l'installazione

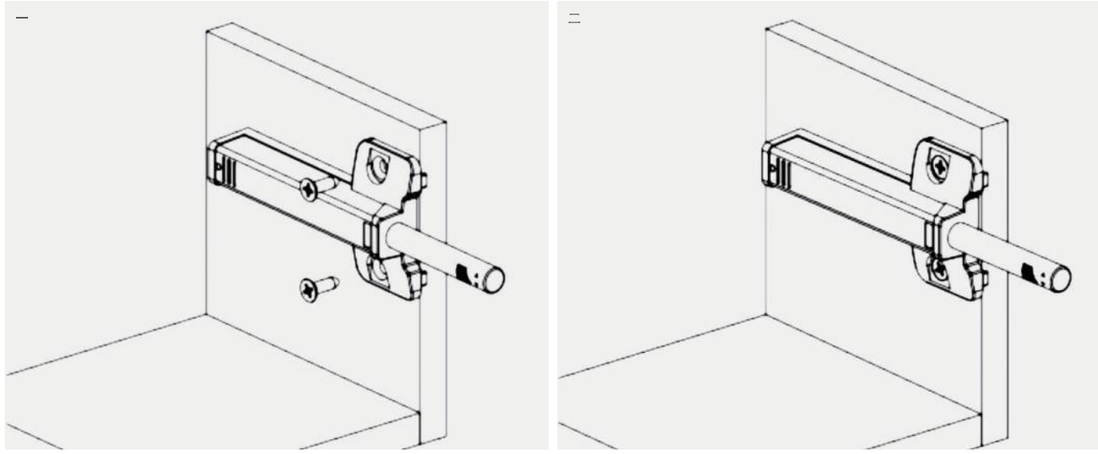

Tutte le misurazioni sono effettuate manualmente. Possono esserci delle tolleranze; fare riferimento al prodotto reale.

Spintore a molla

KJ20-022-30N

Presentazione del prodotto

Materiale: plastica
Colore: grigio / bianco / nero
Confezione: 1 pezzo/busta in plastica
Dimensione scatola: 53 × 27 × 30 cm
Quantità: 500 pezzi/scatola

30N

Accessori prodotto

Adesivo 3M con foro

Viti

Informazioni prodotto

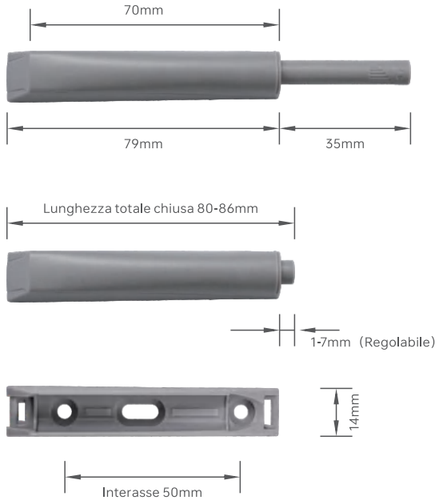

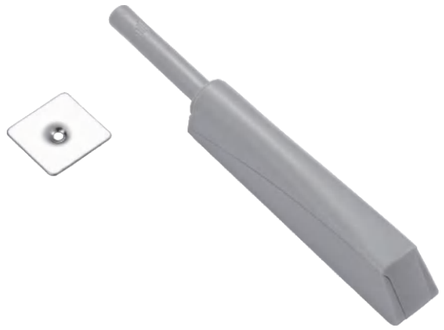

Informazioni per l'installazione

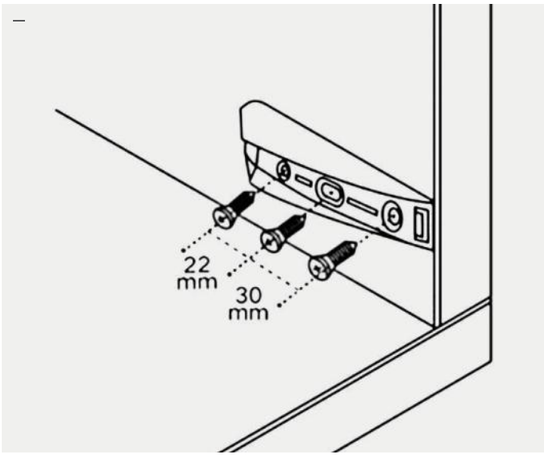

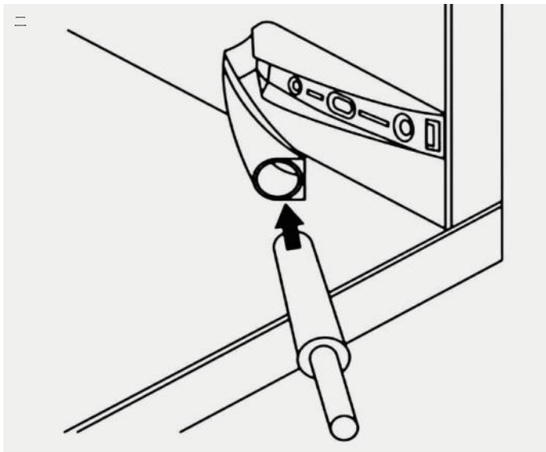

Tutte le misurazioni sono effettuate manualmente. Possono esserci delle tolleranze; fare riferimento al prodotto reale.

Spintore a molla

GR-2201-20N

Presentazione del prodotto

Materiale: plastica
Colore: grigio
Confezione: 1 pezzo/busta in plastica
Dimensione scatola: 53 × 27 × 30 cm
Quantità: 500 pezzi/scatola

20N

Accessori prodotto

Adesivo 3M autoadesivo

Chiodo a testa larga

Informazioni prodotto

Altezza: 15mm

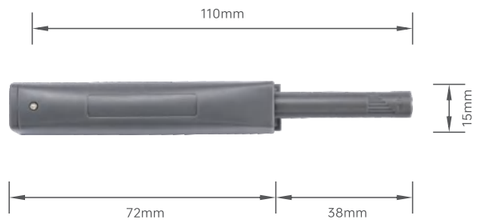

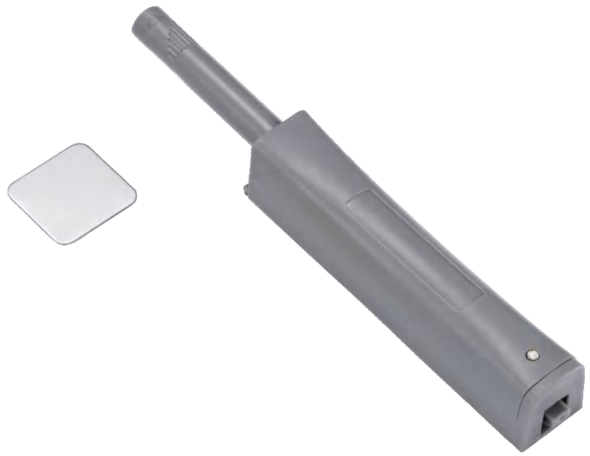

Tutte le misurazioni sono effettuate manualmente. Possono esserci delle tolleranze; fare riferimento al prodotto reale.