COMPTE OFFICIEL WECHAT

MINI-SITE OFFICIEL

CERTIFICATION TECHNIQUE TUV ALLEMAGNE

CERTIFICATION SGS – ORGANISME INTERNATIONAL D'INSPECTION

CERTIFICATION DU SYSTÈME QUALITÉ ISO 19001

CERTIFICATION DU SYSTÈME ENVIRONNEMENTAL ISO 14001

CERTIFICATION D'ENTREPRISE DE HAUTE TECHNOLOGIE

GUANGDONG GARIS PRECISION HARDWARE TECHNOLOGY CO., LTD.

Adresse : No. 2 Weibian Road, Shujiu Village, Changping, Dongguan, Guangdong, Chine

Téléphone : (0086)0769-81510298

DECENTRALIZEDCOVERIMAGE

2025

GARIS®

DECENTRALIZED COVER IMAGE

GARIS®

PRÉSENTATION DE L'ENTREPRISE

Fondée en 2001, GARIS est une entreprise spécialisée dans la fabrication de quincaillerie fonctionnelle pour l'habitat.Testo s'engage à fournir des solutions diversifiées pour différents espaces de vie créatifs. En tant que référence de l'industrie chinoise de la quincaillerie fonctionnelle, ses produits sont vendus dans 72 pays et régions du monde. Son réseau de vente couvre le monde entier, offrant des services efficaces et de qualité à des entreprises internationales de mobilier sur mesure, ainsi qu'à de grands fabricants de meubles et de cuisines.

En tant qu'entreprise nationale de haute technologie, GARIS adhère à la philosophie "explorer la matière pour comprendre et innover sans cesse", en se positionnant sur le segment haut de gamme du marché. Elle insiste sur l'innovation autonome, avec plus de 150 ingénieurs R&D clés et plus de 1500 employés. Elle dispose de trois grandes bases de production, ainsi que d'un centre de recherche et d'un laboratoire d'essais. La superficie totale de production atteint 200 000 m². Plus de 100 brevets technologiques ont été obtenus. L'entreprise est certifiée ISO 9001 et ISO 14001. Tous les processus de fabrication utilisent des équipements de production intelligents et une plateforme de gestion numérique avancée.

GARIS possède un service intégré standardisé allant de la R&D produit à la fabrication et à la livraison. Sa production flexible, de haute précision, individualisée et réactive permet de répondre efficacement aux exigences strictes et variées des clients du monde entier.

GARIS®

SITES DE PRODUCTION

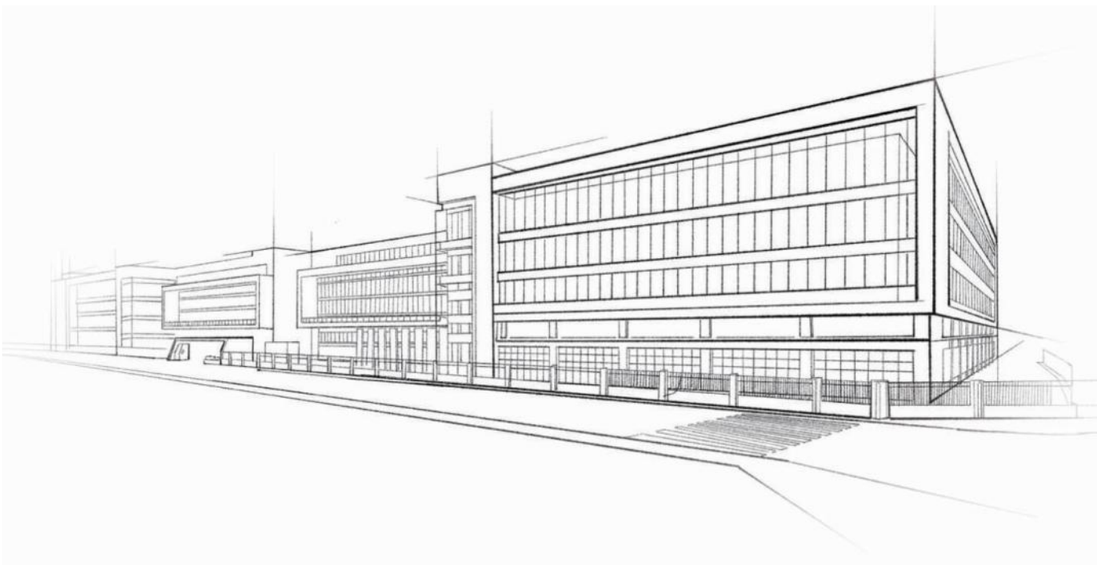

Parc industriel de GARIS – Zone de Heyuan

Avec le succès constant de ses produits sur les marchés nationaux et internationaux, GARIS n'a cessé d'agrandir sa capacité de production. Depuis 2013, elle a construit deux nouvelles usines dans la ville de Heyuan, province du Guangdong : le Parc Industriel de Lianping et celui de la Haute Technologie. La surface totale de production a ainsi été portée à 200 000 m². Nichées dans un environnement naturel exceptionnel, ces deux zones incarnent la vision d'une "production verte" et représentent un modèle réussi de "zone industrielle jardin". Les infrastructures de transport y sont complètes, assurant une logistique fluide et efficace.

Grâce à plus de 20 ans de développement et d'accumulation d' expertise, GARIS a établi un puissant système de production, introduisant les équipements internationaux les plus récents pour créer aujourd'hui l'une des lignes de production robotisée automatisée les plus avancées et complètes de Chine.

GARIS compte plus de 150 ingénieurs en R&D et plus de 1500 employés. Tout le processus de fabrication – de la découpe des matières premières, au poinçonnage, moulage, injection, peinture, assemblage, contrôle qualité jusqu'à l'expédition – repose sur des équipements intelligents de pointe et une plateforme de gestion numérique.

Chaque étape, du développement au style du produit, est rigoureusement contrôlée pour atteindre l'excellence à tous les niveaux. La consommation énergétique est grandement réduite et la capacité de production a été fortement augmentée.

Site de haute technologie de GARIS – Heyuan, Guangdong

HISTORIE DE L'ENTREPRISE

2001

Création de GARIS, spécialisée dans la fabrication d'accessoires en plastique fonctionnel pour la maison, sur une surface de 500 m².

2002

Mise en place d'un réseau de vente complet en Chine et démarrage des exportations vers les marchés internationaux. La surface de production passe à 1 500 m².

2004

Lancement du premier système de tiroirs amortis en Chine et participation au Salon International des Accessoires de Quincaillerie pour la Maison à Canton, recevant une attention et des éloges importants à l'échelle nationale et internationale, posant les bases du développement futur de GARIS.

2005

Le système de tiroirs amortis de GARIS est désormais vendu dans 36 pays à travers le monde, avec des partenariats stratégiques établis avec de grands fabricants de cuisines et des distributeurs internationaux de quincaillerie.

2006

Révision majeure du système de tiroirs amortis, avec optimisation continue de ses fonctionnalités et de sa structure.

2007

Lancement de la deuxième génération de système – coulisses amorties dissimulées – qui conquiert rapidement le marché. Extension des installations à 20 000 m², 300 employés, et chiffre d'affaires annuel dépassant 100 millions de RMB.

2008

Entrée sur le marché des coulisses pour paniers et succès rapide en tant que principal fabricant national de paniers coulissants et fournisseur préféré d'accessoires pour cuisines, avec une part de marché constante supérieure à 80 %.

2009

Inauguration du siège social de GARIS et création d'un nouveau centre de R&D et d'un laboratoire d'essais pour développer des produits de meilleure qualité et offrir un service supérieur aux clients du monde entier.

2011

Lancement innovant du nouveau tiroir multifonction IN-BOX. Percée dans la technologie de coulisses amorties avec le développement de modèles supportant 45 kg/70 kg.

2013

Lancement réussi de la série ultra-fine de tiroirs amortis MINI-BOX et du nouveau système de rangement intégré.

2015

Achèvement de l'usine de Lianping à Heyuan (60 000 m²) avec deux lignes automatiques de peinture, doublant la capacité de production des tiroirs.

2017

Grande avancée dans la technologie d'amortissement : nouvelle technologie d'amortissement progressive à vitesse variable continue, pour une glisse plus fluide et une fermeture plus douce.

2019

Lancement simultané des coulisses dissimulées G2, G6 et du tiroir ultra-fin METAL-BOX, offrant des solutions variées pour différents espaces de vie.

2021

Lancement innovant de la série de tiroirs amortis U-BOX ultra-fins sans bord de 13 mm, conçus selon une esthétique moderne. Les glissières dissimulées synchronisées offrent des performances révolutionnaires, avec une technologie de liaison synchronisée assurant un coulissement précis et fluide. Des solutions variées sont proposées pour les différents espaces de l'habitat.

2022

Début de la construction du nouveau site industriel haute technologie à Heyuan, couvrant 100 000 m², portant la surface totale de production à 200 000 m² et élargissant les perspectives de développement de GARIS.

2025

Lancement spectaculaire des nouvelles séries N et R de tiroirs amortis, introduisant des solutions innovantes de séparation et rangement, ouvrant une nouvelle ère dans la quincaillerie haut de gamme pour l'habitat.

RÉSEAU DE VENTE NATIONAL

GARIS est certifiée ISO 9001, ISO 14001 par l'organisme SGS, et applique un système ERP pour la gestion de la production.
L'utilisation massive d'équipements de production automatisés améliore en permanence la qualité et la stabilité des produits.
En parallèle, GARIS poursuit ses efforts en matière de recherche et développement, d'automatisation de la production et de gestion de marque, accélérant l'innovation pour fournir à ses clients des produits et services de haute qualité.

Une équipe de R&D visionnaire, une force d'innovation produit de pointe et un niveau de fabrication exceptionnel permettent à GARIS de maintenir sa position de leader en Chine tout en connaissant une croissance régulière.
Ces atouts confèrent à GARIS une compétitivité internationale, l'amenant progressivement sur la scène mondiale et dans des millions de foyers à travers le globe.

À ce jour, les produits GARIS sont exportés vers 72 pays et régions, avec une part croissante des ventes à l'étranger et un réseau de distribution couvrant le monde entier.
De nombreuses entreprises de renommée mondiale dans le domaine du mobilier sur mesure et des cuisines choisissent de conclure des partenariats stratégiques avec GARIS.

GARIS — Une vision d'avenir, un futur prometteur !

RÉSEAU DE VENTE MONDIAL

ASIE

Inde	New Delhi
Israël	Jérusalem
Corée du Sud	Séoul
Chine	Pékin
Palestine	
Koweït	Koweït City
Émirats arabes unis	Riyad
Malaisie	Kuala Lumpur
Viêt Nam	Hanoï
Pakistan	Islamabad
Thaïlande	Bangkok
Iran	Téhéran
Népal	Katmandou
Indonésie	Jakarta
Singapour	Singapour (ville)
Hong Kong (Chine)	
Japon	Tokyo
Mongolie	Oulan-Bator
Liban	Beyrouth

EUROPE

Espagne	Madrid
Pologne	Varsovie
Irlande	Dublin
Royaume-Uni	Londres
Portugal	Lisbonne
Grèce	Athènes
Slovénie	Ljubljana
Ukraine	Kiev
Slovaquie	Bratislava
Tchéquie	Prague
Moldavie	Chișinău
Italie	Rome
Allemagne	Berlin
Turquie	Ankara
Serbie	Belgrade
Bulgarie	Sofia
France	Paris
Russie	Moscou

AFRIQUE

Tunisie	Tunis
Maroc	Rabat
Afrique du Sud	Pretoria

AMÉRIQUE DU SUD

Brésil	Brasilia
Chili	Santiago
Argentine	Buenos Aires

OCÉANIE

Australie	Canberra
Nouvelle-Zélande	Wellington

AMÉRIQUE DU NORD

États-Unis	Washington
Canada	Ottawa

CATALOGUE DE PRODUITS

GARIS®

Liste de charnières

KC89 001

CHARNIÈRE À AMORTISSEUR KC89 / À RESSORT KCF89

Fixation rapide tridimensionnelle (excentrée) 013
Fixation rapide 015
Montage par glissement 017
Fixation à visser 019

CHARNIÈRE À AMORTISSEUR KL89 / À RESSORT KLF89

Fixation rapide tridimensionnelle (excentrée) 021
Fixation rapide 023
Montage par glissement 025
Fixation à visser 027

Série de charnières droites

KC90L 029

CHARNIÈRE À AMORTISSEUR KC90L / À RESSORT KCF90L

Fixation à visser tridimensionnelle (excentrée) 037

CHARNIÈRE À AMORTISSEUR KL90L / À RESSORT KLF90L

Fixation à visser tridimensionnelle (excentrée) 039

Série de charnières à amortissement petit angle

KT72 043

CHARNIÈRE KT72

Réglage tridimensionnel 049
Fixation rapide 051
Fixation à visser 053

CHARNIÈRE KI72

Réglage tridimensionnel 055
Fixation rapide 057
Fixation à visser 059

Série de charnières à amortissement à galet

KT68 061

CHARNIÈRE KT68

Réglage tridimensionnel 067
Fixation rapide 069
Fixation à visser 071

CHARNIÈRE KL68

Réglage tridimensionnel 073
Fixation rapide 075
Fixation à visser 077

Série de charnières amorties universelles pour portes fines et épaisses

KC76 079

CHARNIÈRE KC76

Réglage tridimensionnel 083
Fixation rapide 085
Fixation à visser 087

Série de charnières amorties en acier inoxydable

KS201 089

CHARNIÈRE EN ACIER INOXYDABLE KS201

Réglage tridimensionnel 093
Fixation rapide 095
Fixation à visser 097

Série de charnières amorties en acier inoxydable

KS304 099

CHARNIÈRE EN ACIER INOXYDABLE Ks304

Réglage tridimensionnel 103
Fixation rapide 105
Fixation à visser 107

Série de charnières à angle spécial

GT 109

CHARNIÈRE SPÉCIALE GT

GT165 113
GT135 115
GT90 117
GT45 119

Série de poussoirs 123

POUSSOIR À RESSORT

KJ-K207-50N 125
KJ20-052-40N 127
KJ20-022-30N 129
GR-2201-20N 131

KC89

Danseur invisible | Une narration poétique de la charnière droite

Elle trace une ligne minimaliste qui découpe l'espace et le temps.

Une philosophie de milliers d'ouvertures et fermetures, dissimulée dans une structure métallique.
Sans rivalité, mais avec une présence sonore.

La charnière droite est un accessoire de choix pour les intérieurs minimalistes et élégants, parfaitement adapté aux styles épurés et raffinés.

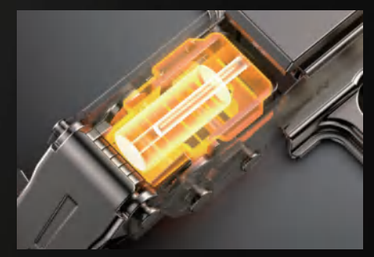

• Un dispositif d'amortissement interne à deux phases et petit angle permet une fermeture douce, fluide et silencieuse.

• Structure brevetée innovante avec système de fixation rapide avant/arrière — efficace et pratique.

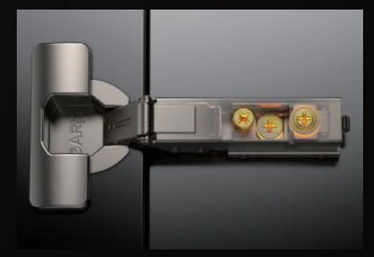

• Un design épuré avec une embase droite à réglage 3D, pour un minimalisme encore plus affirmé.

• Lorsque la porte atteint l'angle d'amortissement, la charnière assure un amorti quel que soit l'angle de fermeture.

Le dispositif push-pull permet une fermeture ralentie
du panneau grâce au poussoir, évitant le bruit, les dommages
et garantissant la sécurité.

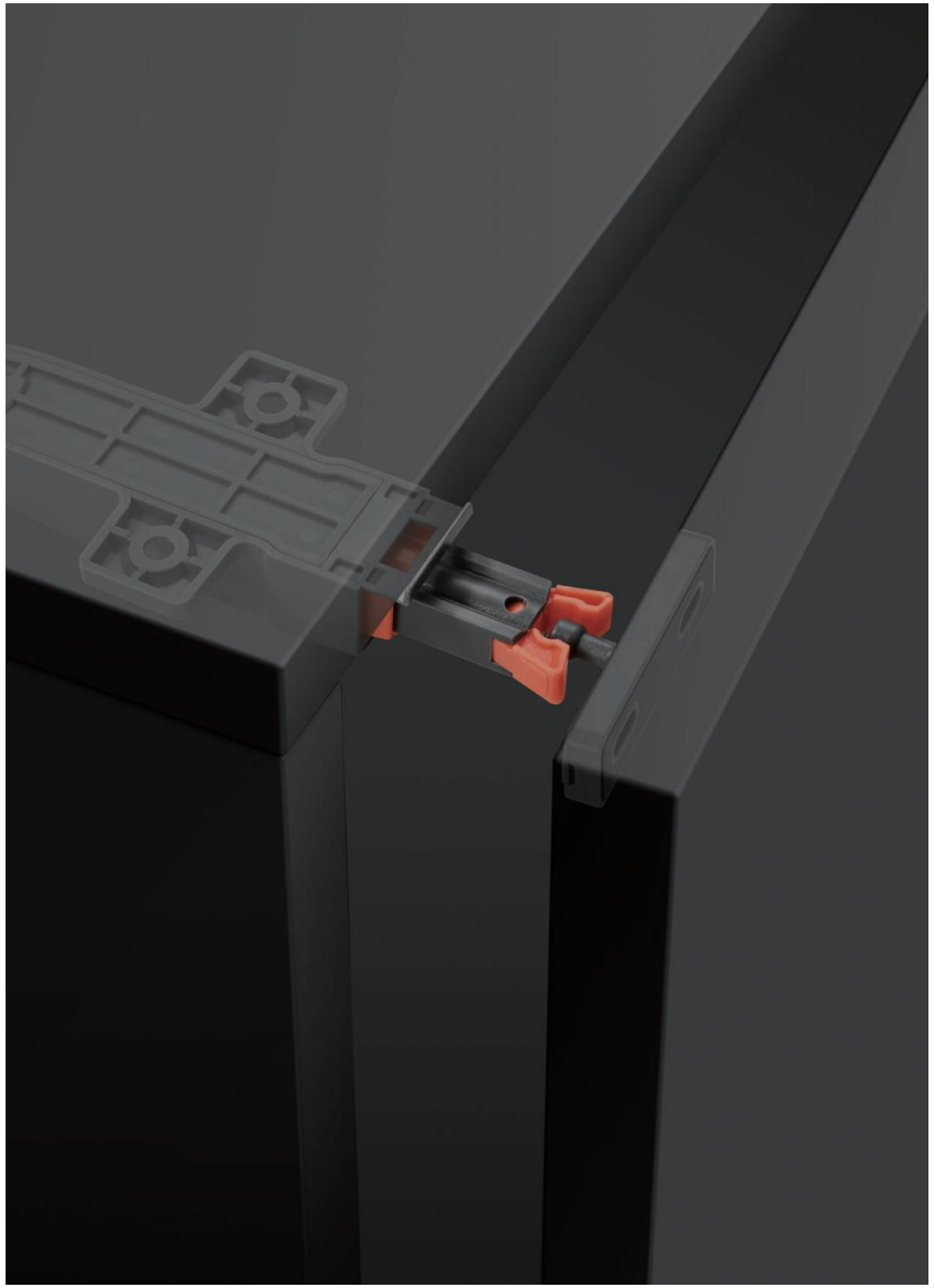

GARIS®

GARIS®
GARIS®

GARIS®

Placage multicouche, cuivre et nickel pour une double protection antirouille en toute sérénité

Compatible avec différents types de embases pour répondre à tous les besoins

Embase droite excentrée T01

Embase tridimensionnelle T02

Embase démontable à quatre trous T03

Embase démontable à deux trous T04

Embase fixe à quatre trous T05

Embase fixe à deux trous T06

Charnière à amortisseur KC89 / à ressort KCF89

Fixation rapide tridimensionnelle (excentrée)

Présentation du produit

Profondeur du boîtier : 11,5 mm
Angle d'ouverture : 95° ± 3°
Embase à démontage rapide
Dimension K du panneau de porte : 3–7 mm ;
épaisseur de porte applicable : 15–28 mm
Amortissement à petit angle 0°
Réglage en profondeur : 6 mm ; réglage horizontal : 5 mm

Configuration standard du produit

S01
8 vis à bois
M4x16mm

2 charnières
avec amortisseur ou ressort

Informations sur le produit

Amortisseur
KC89-293(A)
Recouvrement complet

Ressort
KCF89-293(A)
Recouvrement complet

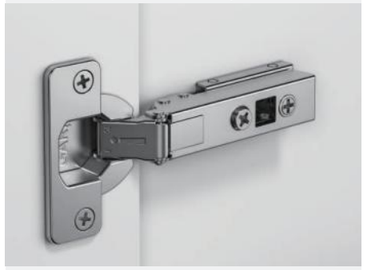

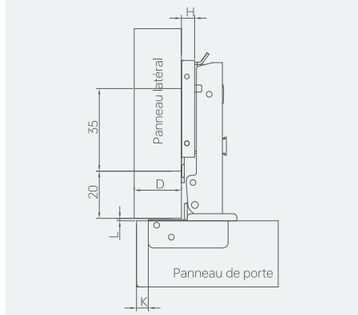

H=14+K-D

D \ K / H	3	4	5	6	7
0	17	18	19	20	21

Amortisseur
KC89-283(A)
Demi-recouvrement

Ressort
KCF89-283(A)
Demi-recouvrement

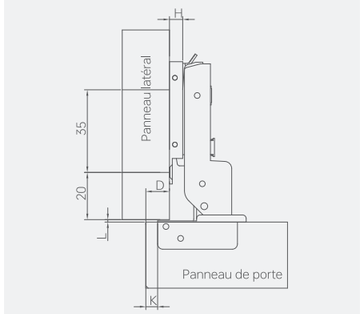

H=5+K-D

D \ K / H	3	4	5	6	7
0	8	9	10	11	12

Amortisseur
KC89-273(A)
à insertion

Ressort
KCF89-273(A)
à insertion

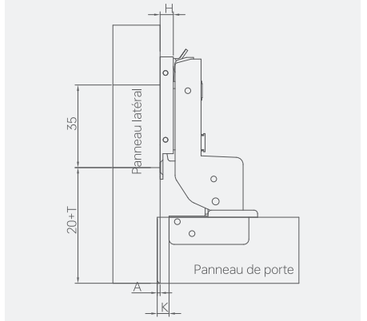

H=-4+K+A

A \ K / H	3	4	5	6	7
0	1	0	-1	-2	-3

Accessoires obligatoires (A) = Accessoire obligatoire

T01
Embase
droite excentrée

T02
Embase
tridimensionnelle

T03
Embase démontable
à quatre trous

T04
Embase démontable
à deux trous

Accessoires en option

N01
Cache décoratif de bras

G02
Cache du boîtier

S02
Vis à bois
M4x14mm

Charnière à amortisseur KC89 / à ressort KCF89

Fixation rapide

Présentation du produit

Profondeur du boîtier : 11,5 mm
Angle d'ouverture : 95° ± 3°
Embase à démontage rapide
Dimension K du panneau de porte : 3–7 mm ;
épaisseur de porte applicable : 15–28 mm
Amortissement à petit angle 0°
Réglage en profondeur : 6 mm ; réglage horizontal : 5 mm

Configuration standard du produit

S01
12 vis à bois
M4x16mm

2 charnières
avec amortisseur ou ressort

Informations sur le produit

Amortisseur
KC89-292(A)
Recouvrement complet

Ressort
KCF89-292(A)
Recouvrement complet

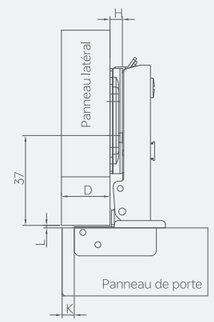

H=14+K-D

D \ K / H	3	4	5	6	7
0	17	18	19	20	21

Amortisseur
KC89-282(A)
Demi-recouvrement

Ressort
KCF89-282(A)
Demi-recouvrement

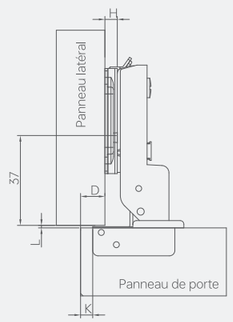

H=5+K-D

D \ K / H	3	4	5	6	7
0	8	9	10	11	12

Amortisseur
KC89-272(A)
à insertion

Ressort
KCF89-272(A)
à insertion

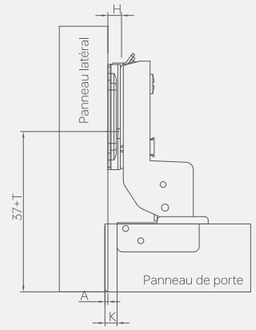

H=-4+K+A

A \ K / H	3	4	5	6	7
0	1	0	-1	-2	-3

Accessoires obligatoires (A) = Accessoire obligatoire

T01
Embase
droite excentrée

T02
Embase
tridimensionnelle

T03
Embase démontable
à quatre trous

T04
Embase démontable
à deux trous

Accessoires en option

N01
Cache décoratif de bras

G02
Cache du boîtier

S02
Vis à bois
M4x14mm

Charnière à amortisseur KC89 / à ressort KCF89

Montage par glissement

Présentation du produit

Profondeur du boîtier : 11,5 mm
Angle d'ouverture : 95° ± 3°
Dimension K du panneau de porte : 3–7 mm ;
épaisseur de porte applicable : 15–28 mm
Amortissement à petit angle 0°
Réglage en profondeur : 6 mm ; réglage horizontal : 5 mm

Configuration standard du produit

S01
8 vis à bois
M4x16mm

2 charnières
avec amortisseur ou ressort

Informations sur le produit

Amortisseur
KC89-294(A)
Recouvrement complet

Ressort
KCF89-294(A)
Recouvrement complet

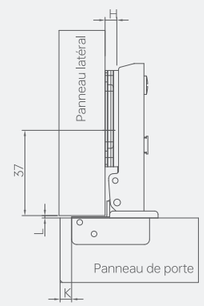

H=14+K-D

D \ K / H	3	4	5	6	7
0	17	18	19	20	21

Amortisseur
KC89-284(A)
Demi-recouvrement

Ressort
KCF89-284(A)
Demi-recouvrement

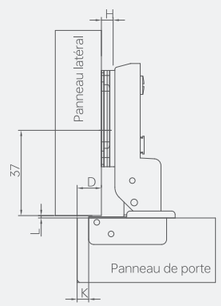

H=5+K-D

D \ K / H	3	4	5	6	7
0	8	9	10	11	12

Amortisseur
KC89-274(A)
à insertion

Ressort
KCF89-274(A)
à insertion

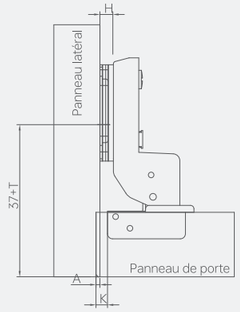

H=-4+K+A

A \ K / H	3	4	5	6	7
0	1	0	-1	-2	-3

Accessoires obligatoires (A) = Accessoire obligatoire

T05
Embase à visser
à quatre trous

T06
Embase à visser
à deux trous

Accessoires en option

N01
Cache décoratif de bras

G02
Cache du boîtier

S02
Vis à bois
M4x14mm

Charnière à amortisseur KC89 / à ressort KCF89

Fixation à visser

Présentation du produit

Profondeur du boîtier : 11,5 mm
Angle d'ouverture : 95° ± 3°
Dimension K du panneau de porte : 3–7 mm ;
épaisseur de porte applicable : 15–28 mm
Amortissement à petit angle 0°
Réglage en profondeur : 6 mm ; réglage horizontal : 5 mm

Configuration standard du produit

S01
12 vis à bois
M4x16mm

2 charnières
avec amortisseur ou ressort

Informations sur le produit

Amortisseur	Ressort
KC89-291(A) Recouvrement complet	KCF89-291(A) Recouvrement complet

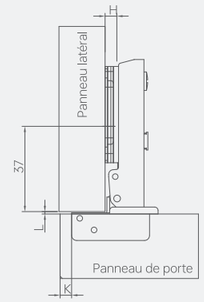

H=14+K-D

D \ K / H	3	4	5	6	7
0	17	18	19	20	21

Amortisseur	Ressort
KC89-281(A) Demi-recouvrement	KCF89-281(A) Demi-recouvrement

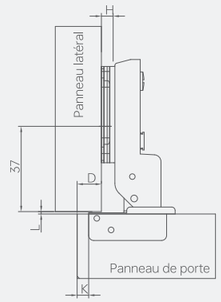

H=5+K-D

D \ K / H	3	4	5	6	7
0	8	9	10	11	12

Amortisseur	Ressort
KC89-271(A) à insertion	KCF89-271(A) à insertion

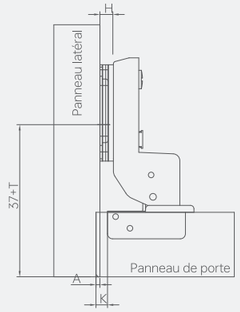

H=-4+K+A

A \ K / H	3	4	5	6	7
0	1	0	-1	-2	-3

Accessoires obligatoires (A) = Accessoire obligatoire

T05
Embase à visser
à quatre trous

T06
Embase à visser
à deux trous

Accessoires en option

N01
Cache décoratif de bras

G02
Cache du boîtier

S02
Vis à bois
M4x14mm

Charnière à amortisseur KL89 / à ressort KLF89

Fixation rapide tridimensionnelle (excentrée)

Présentation du produit

Profondeur du boîtier : 9,7 mm
Angle d'ouverture : 95° ± 3°
Embase à démontage rapide
Diamètre de perçage du godet sur cadre alu : 28 mm,
profilé aluminium compatible (P) largeur : 19–23 mm
Amortissement à petit angle 0°
Réglage en profondeur : 6 mm, réglage horizontal : 5 mm

Configuration standard du produit

S01
4 vis à bois
M4x16mm

S05
4 vis mécaniques à tête plate
4x8mm

2 charnières
avec amortisseur ou ressort

Informations sur le produit

Amortisseur
KL89-293(A)
Recouvrement complet

Ressort
KLF89-293(A)
Recouvrement complet

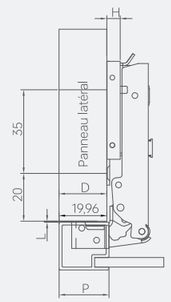

H=P-1-D

D / H \ P	19	20	21	22	23
0	18	19	20	21	22

Amortisseur
KL89-283(A)
Demi-recouvrement

Ressort
KLF89-283(A)
Demi-recouvrement

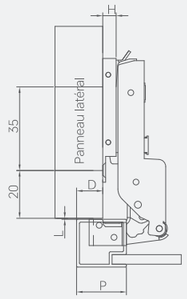

H=P-10-D

D / H \ P	19	20	21	22	23
0	9	10	11	12	13

Amortisseur
KL89-273(A)
à insertion

Ressort
KLF89-273(A)
à insertion

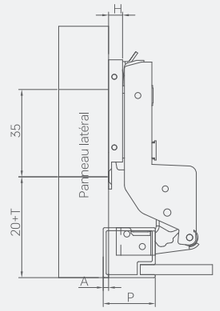

H=P-19+A

A / H \ P	19	20	21	22	23
0	0	-1	-2	-3	-4

Accessoires obligatoires (A) = Accessoire obligatoire

T01
Embase
droite excentrée

T02
Embase
tridimensionnelle

T03
Embase démontable
à quatre trous

T04
Embase démontable
à deux trous

Accessoires en option

N01
Cache décoratif de bras

S02
Vis à bois
M4x14mm

Charnière à amortisseur KL89 / à ressort KLF89

Fixation rapide

Présentation du produit

Profondeur du boîtier : 9,7 mm
Angle d'ouverture : 95° ± 3°
Embase à démontage rapide
Diamètre de perçage du godet sur cadre alu : 28 mm,
profilé aluminium compatible (P) largeur : 19–23 mm
Amortissement à petit angle 0°
Réglage en profondeur : 6 mm, réglage horizontal : 5 mm

Configuration standard du produit

S01
8 vis à bois
M4x16mm

S05
4 vis mécaniques à tête plate
4x8mm

2 charnières
avec amortisseur ou ressort

Informations sur le produit

Amortisseur
KL89-292(A)
Recouvrement complet

Ressort
KLF89-292(A)
Recouvrement complet

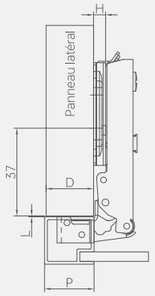

H=P-1-D

D / H \ P	19	20	21	22	23
0	18	19	20	21	22

Amortisseur
KL89-282(A)
Demi-recouvrement

Ressort
KLF89-282(A)
Demi-recouvrement

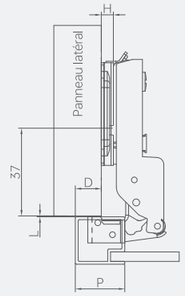

H=P-10-D

D / H \ P	19	20	21	22	23
0	9	10	11	12	13

Amortisseur
KL89-272(A)
à insertion

Ressort
KLF89-272(A)
à insertion

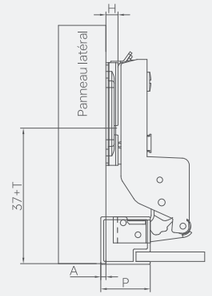

H=P-19+A

A / H \ P	19	20	21	22	23
0	0	-1	-2	-3	-4

Accessoires obligatoires (A) = Accessoire obligatoire

T01
Embase
droite excentrée

T02
Embase
tridimensionnelle

T03
Embase démontable
à quatre trous

T04
Embase démontable
à deux trous

Accessoires en option

N01
Cache décoratif de bras

S02
Vis à bois
M4x14mm

Charnière à amortisseur KL89 / à ressort KLF89

Montage par glissement

Présentation du produit

Profondeur du boîtier : 9,7 mm
Angle d'ouverture : 95° ± 3°
Diamètre de perçage du godet sur cadre alu : 28 mm,
profilé aluminium compatible (P) largeur : 19–23 mm
Amortissement à petit angle 0°
Réglage en profondeur : 6 mm, réglage horizontal : 5 mm

Configuration standard du produit

S01
4 vis à bois
M4x16mm

S05
4 vis mécaniques à tête plate
4x8mm

2 charnières
avec amortisseur ou ressort

Informations sur le produit

Amortisseur
KL89-294(A)
Recouvrement complet

Ressort
KLF89-294(A)
Recouvrement complet

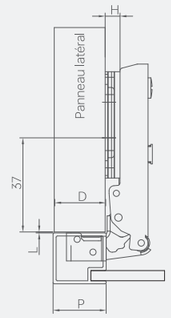

H=P-1-D

D \ P / H	19	20	21	22	23
0	18	19	20	21	22

Amortisseur
KL89-284(A)
Demi-recouvrement

Ressort
KLF89-284(A)
Demi-recouvrement

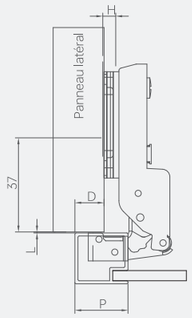

H=P-10-D

D \ P / H	19	20	21	22	23
0	9	10	11	12	13

Amortisseur
KL89-274(A)
à insertion

Ressort
KLF89-274(A)
à insertion

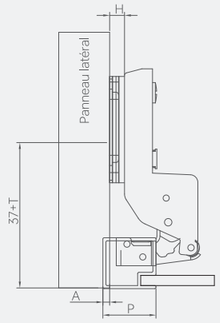

H=P-19+A

A \ P / H	19	20	21	22	23
0	0	-1	-2	-3	-4

Accessoires obligatoires (A) = Accessoire obligatoire

T05
Embase à visser
à quatre trous

T06
Embase à visser
à deux trous

Accessoires en option

N01
Cache décoratif de bras

S02
Vis à bois
M4x14mm

Charnière à amortisseur KL89 / à ressort KLF89

Fixation à visser

Présentation du produit

Profondeur du boîtier : 9,7 mm
Angle d'ouverture : 95° ± 3°
Diamètre de perçage du godet sur cadre alu : 28 mm,
profilé aluminium compatible (P) largeur : 19–23 mm
Amortissement à petit angle 0°
Réglage en profondeur : 6 mm, réglage horizontal : 5 mm

Configuration standard du produit

S01
8 vis à bois
M4x16mm

S05
4 vis mécaniques à tête plate
4x8mm

2 charnières
avec amortisseur ou ressort

Informations sur le produit

Amortisseur
KL89-291(A)
Recouvrement complet

Ressort
KLF89-291(A)
Recouvrement complet

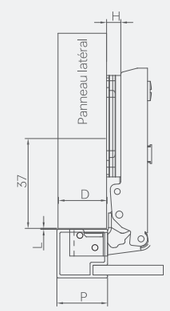

H=P-1-D

D \ H	P				
	19	20	21	22	23
0	18	19	20	21	22

Amortisseur
KL89-281(A)
Demi-recouvrement

Ressort
KLF89-281(A)
Demi-recouvrement

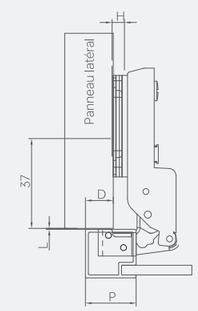

H=P-10-D

D \ H	P				
	19	20	21	22	23
0	9	10	11	12	13

Amortisseur
KL89-271(A)
à insertion

Ressort
KLF89-271(A)
à insertion

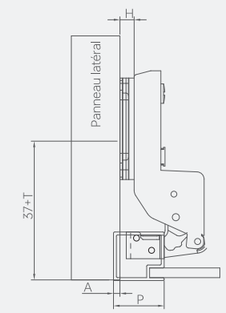

H=P-19+A

A \ H	P				
	19	20	21	22	23
0	0	-1	-2	-3	-4

Accessoires obligatoires (A) = Accessoire obligatoire

T05
Embase à visser
à quatre trous

T06
Embase à visser
à deux trous

Accessoires en option

N01
Cache décoratif de bras

S02
Vis à bois
M4x14mm

KC90L

Série de charnières droites

Une épopée cachée dans les détails

L'acier trempé et froid,
recevant la souplesse de la soie ;
l'humilité du millimètre
soutient la confiance d'une tonne.
Chaque rotation danse avec la gravité,
chaque usure grave les secrets du temps.

Charnière droite à design épuré,
installation dissimulée,
alliant esthétique et fonctionnalité

GARIS®

• Dispositif d'amortissement intégré pour une fermeture douce, fluide et silencieuse.

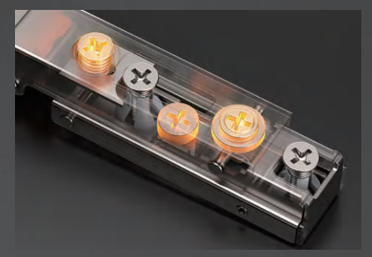

• Un design épuré avec une embase droite à réglage 3D, pour un minimalisme encore plus affirmé.

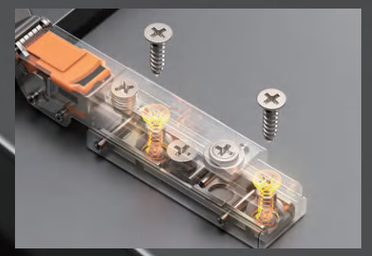

• Structure monobloc avec vis intégrées pour une installation facile et rapide.

• Fonction push-pull (ressort de rebond)

GARIS®

GARIS®
FINELY CRAFTED
HONEY LIQUEUR
BLENDED WITH JACK DANIEL'S
TENNESSEE WHISKEY
35% ALC BY VOL. (70 PROOF)
76
GARIS®

Charnière à amortisseur KC90L / à ressort KCF90L

FIXATION À VISSER TRIDIMENSIONNELLE (EXCENTRÉE)

Présentation du produit

Profondeur du boîtier : 11.5mm
Angle d'ouvertur : 95°±3°
Réglage tridimensionnel
Dimension K du panneau de porte : 3-7mm,
épaisseur de porte applicable: 15-28mm
Amortissement à petit angle 0°
Réglage en profondeur: 6mm, réglage horizontal: 5mm

Configuration standard du produit

S01
8 vis à bois
M4x16mm

2 charnières
avec amortisseur ou ressort

Informations sur le produit

Amortisseur
KC90L-293
Recouvrement complet

Ressort
KCF90L-293
Recouvrement complet

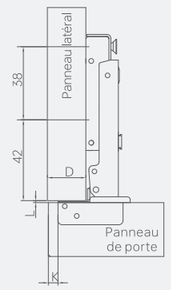

H=14+K-D

D \ K / H	3	4	5	6	7
0	17	18	19	20	21

Amortisseur
KC90L-283
Demi-recouvrement

Ressort
KCF90L-283
Demi-recouvrement

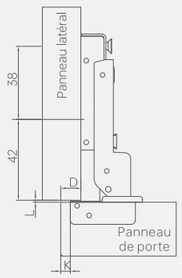

H=5+K-D

D \ K / H	3	4	5	6	7
0	8	9	10	11	12

Amortisseur
KC90L-273
à insertion

Ressort
KCF90L-273
à insertion

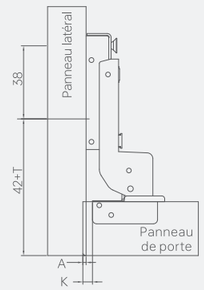

H=-4+K+A

A \ K / H	3	4	5	6	7
0	1	0	-1	-2	-3

Accessoires en option

N02
Cache décoratif de bras

G02
Cache du boîtier

S02
Vis à bois
M4x14mm

Charnière à amortisseur KL90L / à ressort KLF90L

FIXATION À VISSER TRIDIMENSIONNELLE (EXCENTRÉE)

Présentation du produit

rofondeur du boîtier： 9.7mm
Angle d'ouverture： 95°±3°
Réglage tridimensionnel
Diamètre de perçage du godet sur cadre alu： 28mm，
profilé aluminium compatible (P) largeur： 19-23mm
Amortissement à petit angle 0°
Réglage en profondeur: 6mm， réglage horizontal: 5mm

Configuration standard du produit

S01
4 vis à bois
M4x16mm

S05
4 vis mécaniques à tête plate
4x8mm

2 charnières
avec amortisseur ou ressort

Informations sur le produit

Amortisseur
KL90L-293
Recouvrement complet

Ressort
KLF90L-293
Recouvrement complet

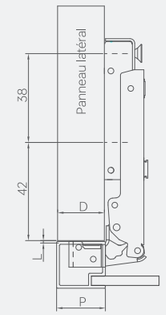

H=P-1-D

D \ H	P	19	20	21	22	23
0		18	19	20	21	22

Amortisseur
KL90L-283
Demi-recouvrement

Ressort
KLF90L-283
Demi-recouvrement

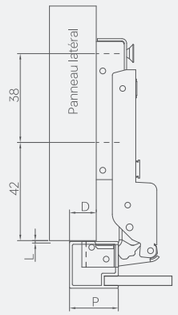

H=P-10-D

D \ H	P	19	20	21	22	23
0		9	10	11	12	13

Amortisseur
KL90L-273
à insertion

Ressort
KLF90L-273
à insertion

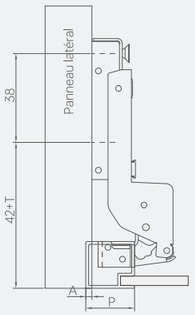

H=P-19+A

A \ H	P	19	20	21	22	23
0		0	-1	-2	-3	-4

Accessoires en option

N02
Cache décoratif
de bras

S02
Vis à bois
M4x14mm

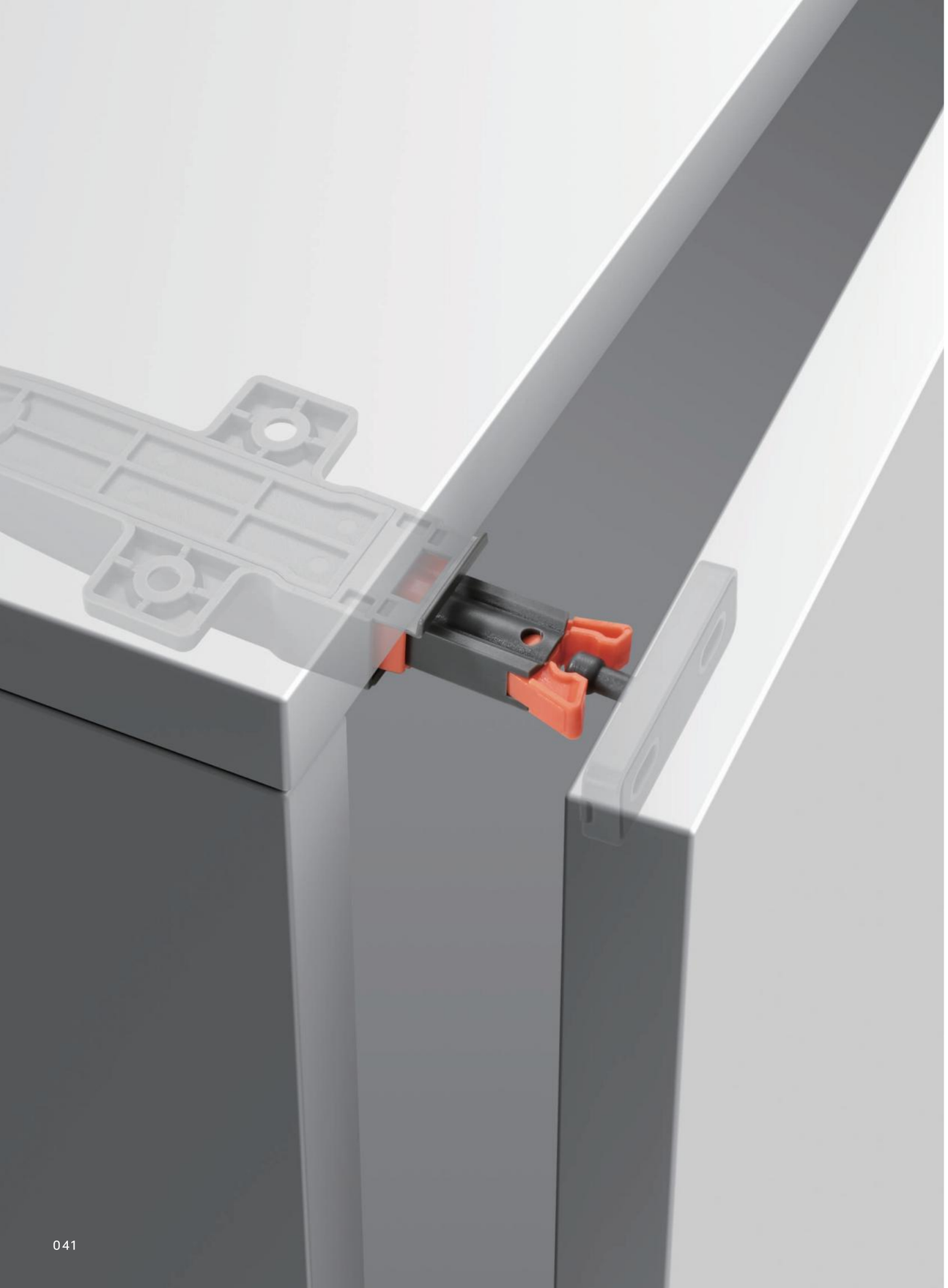

Poussoir à ressort

KJ-K207-50N

Présentation du produit

Modèle:
Matière: plastique
Couleur: gris foncé
Poids unitaire: 20G
Dimensions du carton: 53X27X30cm
Quantité: 500pièces / carton

30N/40N

Accessoires inclus

Clip de verrouillage

Vis

Informations sur le produit

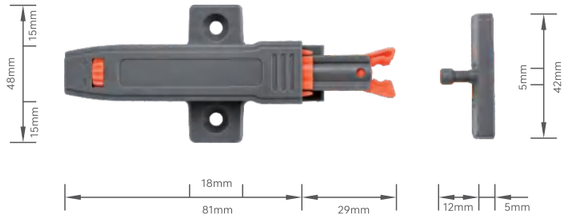

Informations d'installation

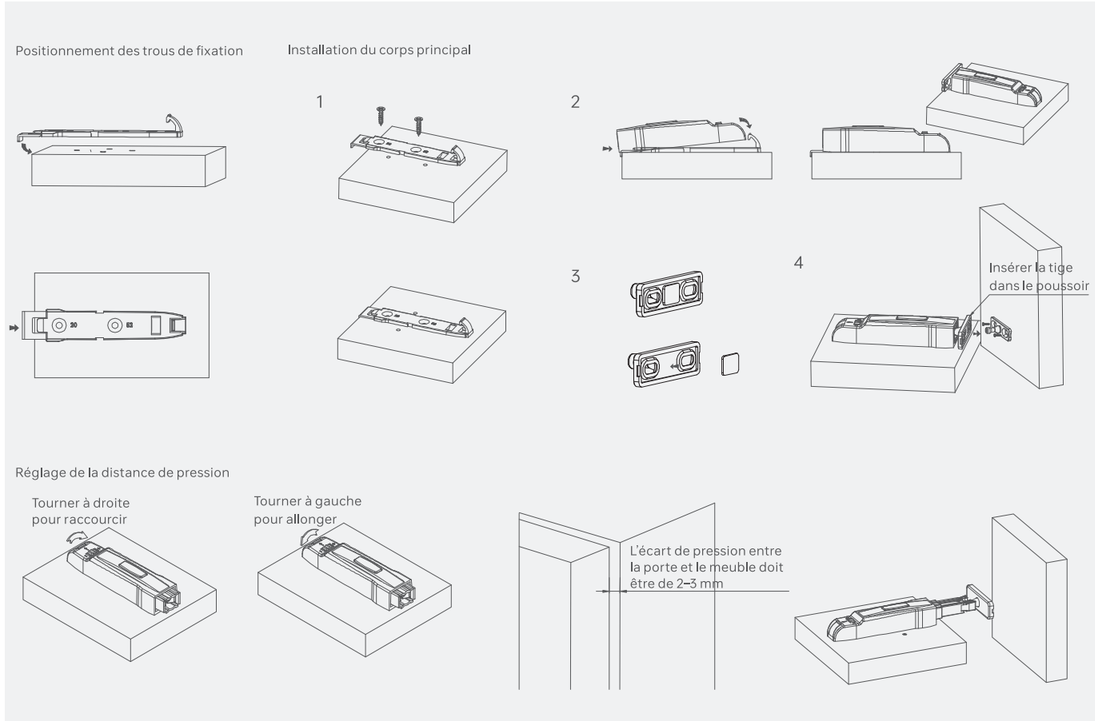

Toutes les dimensions sont mesurées manuellement ; des écarts peuvent exister — se référer au produit réel.

KT72

Série de charnières à amortissement petit angle

Le gardien silencieux

Lorsque la porte s'ouvre légèrement, aucun bruit soudain,seulement une sensation soyeuse au toucher.La charnière à petit angle amorti embrasse doucement chaque mouvement avec sa technologie de freinage délicate,plongeant chaque instant du foyer dans un calme apaisant.Tel un gardien invisible, elle veille en silence sur l'harmonie de la maison.

Lorsque la porte atteint un angle d'ouverture prédéfini,le mécanisme de freinage intégré commence à fonctionner, ralentissant la fermeture, réduisant efficacement le bruit et protégeant la porte des chocs.

GARIS®
GARIS®

GARIS®
GARIS®

CHARNIÈRE KT72

Réglage tridimensionnel

Présentation du produit

Profondeur du boîtier： 11.5mm
Angle d'ouverture： 102±3°
Réglage 3D, embase démontable
Dimension K du panneau： 3-7mm，
épaisseur de porte applicable: 15-22mm
Amortissement à partir de 5° minimum
Antichoc et stable
Réglage en profondeur: 6.6mm，réglage horizontal: 5mm

Configuration standard du produit

S01
10 vis à bois
M4x16mm

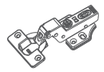

2 charnières
avec amortisseur

Informations produit

Modèle
KT72-293(A) Recouvrement complet

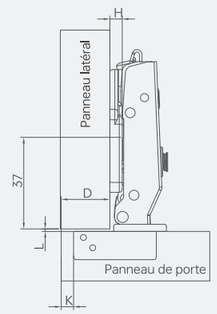

H=14+K-D

D \ K / H	3	4	5	6	7
0	17	18	19	20	21

Modèle
KT72-283(A) Demi-recouvrement

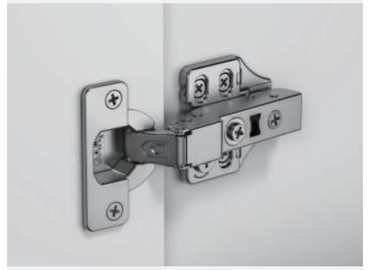

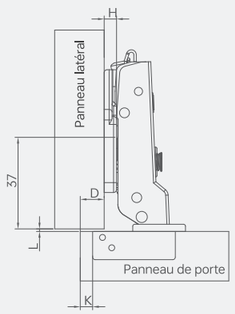

H=4+K-D

D \ K / H	3	4	5	6	7
0	7	8	9	10	11

Modèle
KT72-273(A) à insertion

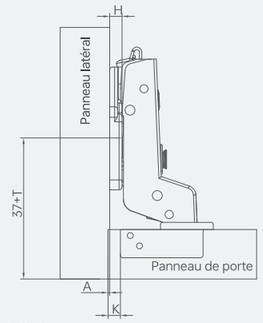

H=-4+K+A

A \ K / H	3	4	5	6	7
0	1	0	-1	-2	-3

Accessoires obligatoires (A) = Accessoire obligatoire

C04
Embase
tridimensionnelle

B04
Embase démontable
à quatre trous

B02
Embase démontable
à deux trous

Accessoires en option

G01
Cache décoratif
de bras

G02
Cache du
boîtier

S02
Vis à bois
M4x14mm

S03
Vis européennes

J10 Goupilles
en plastique
Φ10×12mm

J08 Goupilles
en plastique
Φ8×10mm

CHARNIÈRE KT72

Fixation rapide

Présentation du produit

Profondeur du boîtier： 11.5mm
Angle d'ouverture： 102±3°
Embase démontable
Dimension K du panneau： 3-7mm，
épaisseur de porte applicable: 15-22mm
Amortissement à partir de 5° minimum
Antichoc et stable
Réglage en profondeur: 8mm，réglage horizontal: 5mm

Configuration standard du produit

S01
12 vis à bois
M4x16mm

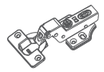

2 charnières
avec amortisseur

Informations produit

Modèle
KT72-292(A) Recouvrement complet

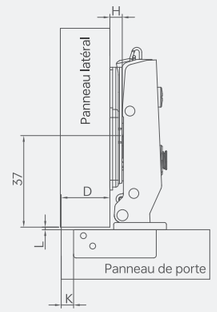

H=14+K-D

D \ H / K	3	4	5	6	7
0	17	18	19	20	21

Modèle
KT72-282(A) Demi-recouvrement

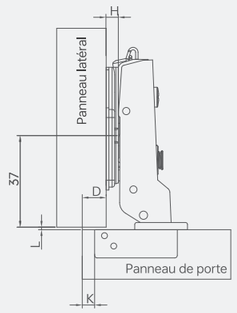

H=4+K-D

D \ H / K	3	4	5	6	7
0	7	8	9	10	11

Modèle
KT72-272(A) à insertion

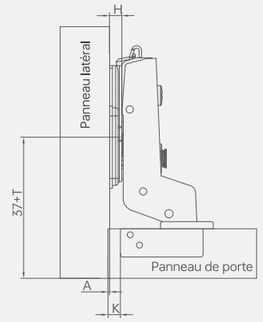

H=-4+K+A

A \ H / K	3	4	5	6	7
0	1	0	-1	-2	-3

Accessoires obligatoires (A) = Accessoire obligatoire

C04
Embase
tridimensionnelle

B04
Embase démontable
à quatre trous

B02
Embase démontable
à deux trous

Accessoires en option

G01
Cache décoratif
de bras

G02
Cache du
boîtier

S02
Vis à bois
M4x14mm

S03
Vis européennes

J10 Goupilles
en plastique
Φ10×12mm

J08 Goupilles
en plastique
Φ8×10mm

CHARNIÈRE KT72

Fixation à visser

Présentation du produit

Profondeur du boîtier： 11.5mm
Angle d'ouverture: 102±3°
Dimension K du panneau： 3-7mm，
épaisseur de porte applicable: 15-22mm
Amortissement à partir de 5° minimum
Antichoc et stable
Réglage en profondeur: 8mm， réglage horizontal: 5mm

Configuration standard du produit

S01
12 vis à bois
M4x16mm

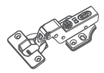

2 charnières
avec amortisseur

Informations produit

Modèle
KT72-291(A) Recouvrement complet

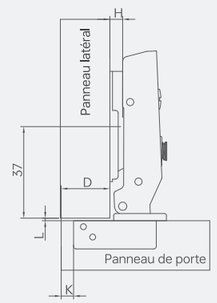

H=14+K-D

D \ K / H	3	4	5	6	7
0	17	18	19	20	21

Modèle
KT72-281(A) Demi-recouvrement

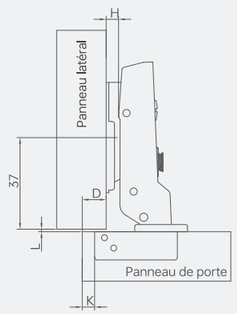

H=4+K-D

D \ K / H	3	4	5	6	7
0	7	8	9	10	11

Modèle
KT72-271(A) à insertion

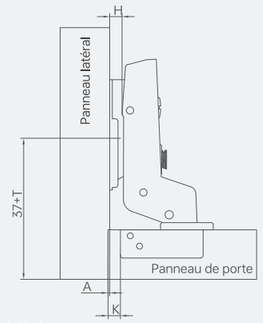

H=-4+K+A

A \ K / H	3	4	5	6	7
0	1	0	-1	-2	-3

Accessoires obligatoires (A) = Accessoire obligatoire

A04
Embase à visser
à quatre trous

A02
Embase à visser
à deux trous

Accessoires en option

G01
Cache décoratif
de bras

G02
Cache du
boîtier

S02
Vis à bois
M4x14mm

CHARNIÈRE KL72

Réglage tridimensionnel

Présentation du produit

Profondeur du boîtier：9.7mm
Angle d'ouverture：102±3°
Diamètre de perçage pour cadre en aluminium：28mm，
profilé compatible (P) largeur：19-23mm
Amortissement à partir de 5° minimum
Antichoc et stable
Réglage en profondeur: 6.6mm，réglage horizontal: 5mm

Configuration standard du produit

S01
6 vis à bois
M4x16mm

S05
4 vis mécaniques à tête plate
4x8mm

2 charnières
avec amortisseur

Informations produit

Modèle
KL72-293(A) Recouvrement complet

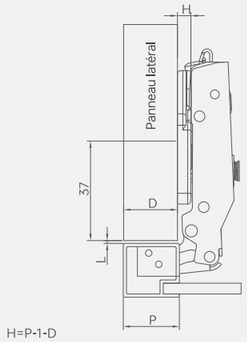

H=P-1-D

D \ H	P				
	19	20	21	22	23
0	18	19	20	21	22

Modèle
KL72-283(A) Demi-recouvrement

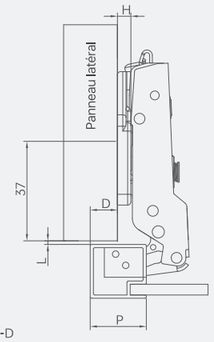

H=P-11-D

D \ H	P				
	19	20	21	22	23
0	8	9	10	11	12

Modèle
KL72-273(A) à insertion

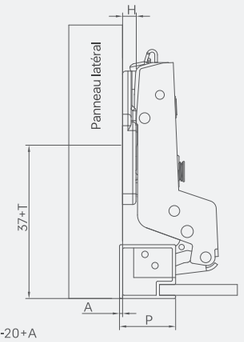

H=P-20+A

A \ H	P				
	19	20	21	22	23
0	1	0	-1	-2	-3

Accessoires obligatoires (A) = Accessoire obligatoire

C04
Embase
tridimensionnelle

B04
Embase démontable
à quatre trous

B02
Embase démontable
à deux trous

Accessoires en option

G01
Cache décoratif
de bras

S02
Vis à bois
M4x14mm

CHARNIÈRE KL72

Fixation rapide

Présentation du produit

Profondeur du boîtier： 9.7mm
Angle d'ouverture： 102±3°
Diamètre de perçage du boîtier sur cadre alu： 28mm，
profilé aluminium compatible (P) largeur： 19-23mm
Amortissement à partir de 5° minimum
Antichoc et stable
Réglage en profondeur: 8mm， réglage horizontal: 5mm

Configuration standard du produit

S01
8 vis à bois
M4x16mm

S05
4 vis mécaniques à tête plate
4x8mm

2 charnières
avec amortisseur

Informations produit

Modèle
KL72-292(A) Recouvrement complet

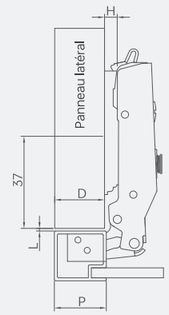

H=P-1-D

D \ H	P				
	19	20	21	22	23
0	18	19	20	21	22

Modèle
KL72-282(A) Demi-recouvrement

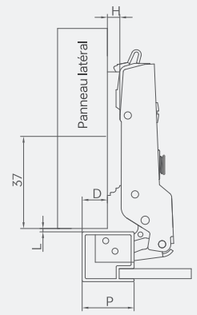

H=P-11-D

D \ H	P				
	19	20	21	22	23
0	8	9	10	11	12

Modèle
KL72-272(A) à insertion

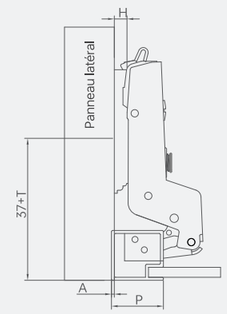

H=P-20+A

A \ H	P				
	19	20	21	22	23
0	1	0	-1	-2	-3

Accessoires obligatoires (A) = Accessoire obligatoire

C04
Embase
tridimensionnelle

B04
Embase démontable
à quatre trous

B02
Embase démontable
à deux trous

Accessoires en option

G01
Cache décoratif
de bras

S02
Vis à bois
M4x14mm

CHARNIÈRE KL72

Fixation à visser

Présentation du produit

Profondeur du boîtier：9.7mm
Angle d'ouverture：102±3°
Diamètre de perçage pour cadre en aluminium：28mm，
profilé aluminium compatible (P) largeur：19-23mm
Amortissement à partir de 5° minimum
Antichoc et stable
Réglage en profondeu: 8mm，réglage horizontal: 5mm

Configuration standard du produit

S01
8 vis à bois
M4x16mm

S05
4 vis mécaniques à tête plate
4x8mm

2 charnières
avec amortisseur

Informations produit

Modèle
KL72-291(A) Recouvrement complet

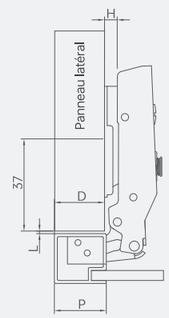

H=P-1-D

D \ H \ P	19	20	21	22	23
0	18	19	20	21	22

Modèle
KL72-281(A) Demi-recouvrement

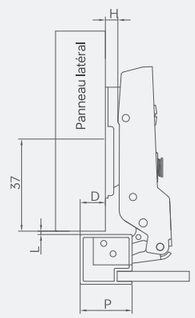

H=P-11-D

D \ H \ P	19	20	21	22	23
0	8	9	10	11	12

Modèle
KL72-271(A) à insertion

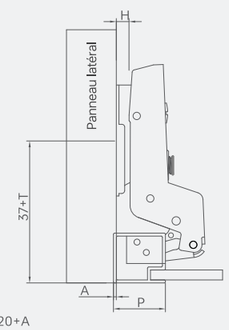

H=P-20+A

A \ H \ P	19	20	21	22	23
0	1	0	-1	-2	-3

Accessoires obligatoires (A) = Accessoire obligatoire

A04
Embase à visser
à quatre trous

A02
Embase à visser
à deux trous

Accessoires en option

G01
Cache décoratif
de bras

S02
Vis à bois
M4x14mm

KT68

Série de charnières à amortissement à galet

Le danseur invisible de l’espace domestique

Chaque ouverture et fermeture devient une mise en scène artistique.La technologie brevetée à galet offre une sensation soyeuse, sans bruit ni choc, comme les premiers rayons de soleil qui éveillent doucement chaque recoin de la maison. Un design raffiné et minimaliste s’intègre parfaitement à tout intérieur,

reflétant le goût unique de son propriétaire. La structure brevetée à galet garantit une ouverture et une fermeture fluides sans obstacle. Le matériau du galet est dur et résistant, réduisant l’usure et prolongeant la durée de vie.

GARIS®
GARIS®

GARIS®
GARIS

CHARNIÈRE KT68

Réglage tridimensionnel

Présentation du produit

Profondeur du boîtier：11.5mm
Angle d'ouverture：102±3°
Réglage 3D, embase démontable
Dimension K du panneau：3-7mm，
épaisseur de porte applicable: 15-22mm
Antichoc et stable
Réglage en profondeur: 4.8mm，réglage horizontal: 7mm

Configuration standard du produit

S01
10 vis à bois
M4x16mm

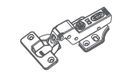

2 charnières
avec amortisseur

Informations produit

Modèle
KT68-293(A) Recouvrement complet

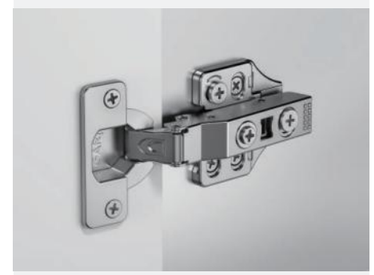

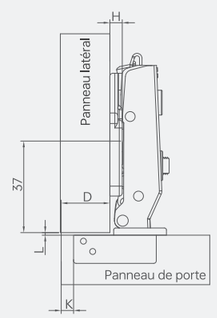

H=14+K-D

D \ K / H	3	4	5	6	7
0	17	18	19	20	21

Modèle
KT68-283(A) Demi-recouvrement

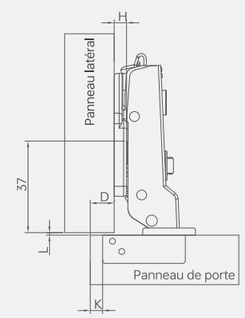

H=4+K-D

D \ K / H	3	4	5	6	7
0	7	8	9	10	11

Modèle
KT68-273(A) à insertion

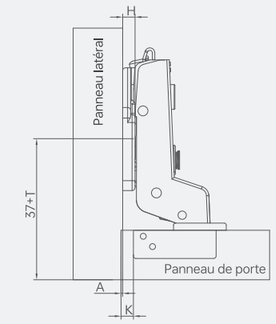

H=-4+K+A

A \ K / H	3	4	5	6	7
0	1	0	-1	-2	-3

Accessoires obligatoires (A) = Accessoire obligatoire

C04
Embase
tridimensionnelle

B04
Embase démontable
à quatre trous

B02
Embase démontable
à deux trous

Accessoires en option

G01
Cache décoratif
de bras

G02
Cache du
boîtier

S02
Vis à bois
M4x14mm

S03
Vis européennes

J10 Goupilles
en plastique
Φ10×12mm

J08 Goupilles
en plastique
Φ8×10mm

CHARNIÈRE KT68

Fixation rapide

Présentation du produit

Profondeur du boîtier： 11.5mm
Angle d'ouverture: 102±3°
Embase à démontage rapide
Dimension K du panneau： 3-7mm，
épaisseur de porte applicable15-22mm
Antichoc et stable
Réglage en profondeur: 8mm， réglage horizontal: 7mm

Configuration standard du produit

S01
12 vis à bois
M4x16mm

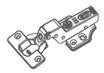

2 charnières
avec amortisseur

Informations produit

Modèle
KT68-292(A) Recouvrement complet

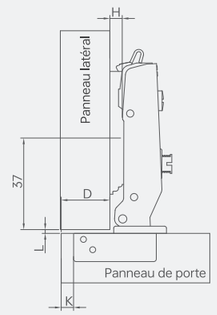

H=14+K-D

D \ K / H	3	4	5	6	7
0	17	18	19	20	21

Modèle
KT68-282(A) Demi-recouvrement

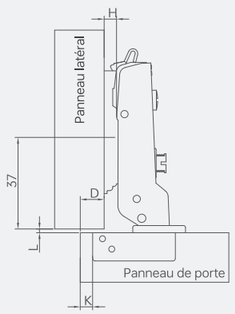

H=4+K-D

D \ K / H	3	4	5	6	7
0	7	8	9	10	11

Modèle
KT68-272(A) à insertion

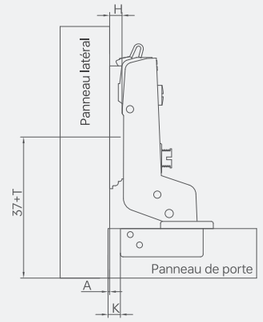

H=-4+K+A

A \ K / H	3	4	5	6	7
0	1	0	-1	-2	-3

Accessoires obligatoires (A) = Accessoire obligatoire

C04
Embase
tridimensionnelle

B04
Embase démontable
à quatre trous

B02
Embase démontable
à deux trous

Accessoires en option

G01
Cache décoratif
de bras

G02
Cache du
boîtier

S02
Vis à bois
M4x14mm

S03
Vis européennes

J10 Goupilles
en plastique
Φ10×12mm

J08 Goupilles
en plastique
Φ8×10mm

CHARNIÈRE KT68

Fixation à visser

Présentation du produit

Profondeur du boîtier : 11.5mm
Angle d'ouverture: 102±3°
Dimension K du panneau : 3-7mm,
épaisseur de porte applicable : 15-22mm
Antichoc et stable
Réglage en profondeur: 8mm , réglage horizontal: 7mm

Configuration standard du produit

S01
12 vis à bois
M4x16mm

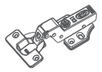

2 charnières
avec amortisseur

Informations produit

Modèle
KT68-291(A) Recouvrement complet

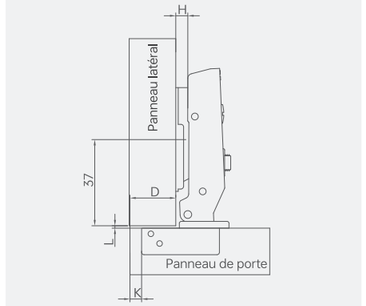

H=14+K-D

D \ K / H	3	4	5	6	7
0	17	18	19	20	21

Modèle
KT68-281(A) Demi-recouvrement

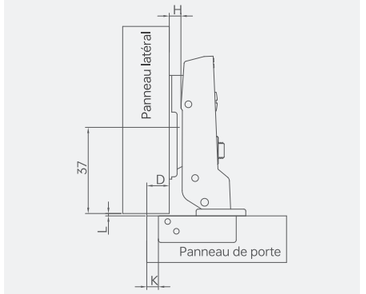

H=4+K-D

D \ K / H	3	4	5	6	7
0	7	8	9	10	11

Modèle
KT68-271(A) à insertion

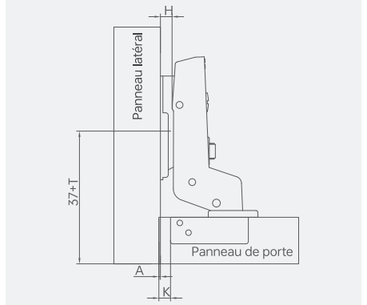

H=-4+K+A

A \ K / H	3	4	5	6	7
0	1	0	-1	-2	-3

Accessoires obligatoires (A) = Accessoire obligatoire

A04
Embase à visser
à quatre trous

A02
Embase à visser
à deux trous

Accessoires en option

G01
Cache décoratif
de bras

G02
Cache du
boîtier

S02
Vis à bois
M4x14mm

S03
Vis européennes

CHARNIÈRE KL68

Réglage tridimensionnel

Présentation du produit

Profondeur du boîtier : 9.7mm
Angle d'ouverture : 102±3°
Diamètre de perçage du boîtier sur cadre alu : 28mm,
profilé aluminium compatible (P) largeur : 19-23mm
Antichoc et stable
Réglage en profondeu: 4.8mm, réglage horizontal: 7mm

Configuration standard du produit

S01
6 vis à bois
M4x16mm

S05
4 vis mécaniques à tête plate
4x8mm

2 charnières
avec amortisseur

Informations produit

Modèle
KL68-293(A) Recouvrement complet

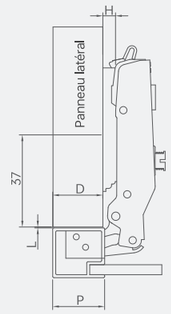

H=P-1-D

D \ H \ P	19	20	21	22	23
0	18	19	20	21	22

Modèle
KL68-283(A) Demi-recouvrement

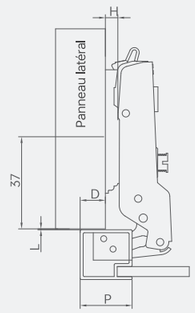

H=P-11-D

D \ H \ P	19	20	21	22	23
0	8	9	10	11	12

Modèle
KL68-273(A) à insertion

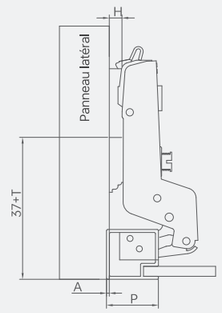

H=P-20+A

A \ H \ P	19	20	21	22	23
0	1	0	-1	-2	-3

Accessoires obligatoires (A) = Accessoire obligatoire

C04
Embase
tridimensionnelle

B04
Embase démontable
à quatre trous

B02
Embase démontable
à deux trous

Accessoires en option

G01
Cache décoratif
de bras

S02
Vis à bois
M4x14mm

CHARNIÈRE KL68

Fixation rapide

Présentation du produit

Profondeur du boîtier：9.7mm
Angle d'ouverture：102±3°
Diamètre de perçage du boîtier sur cadre alu：28mm，profilé aluminium compatible (P) largeur：19-23mm
Antichoc et stable
Réglage en profondeur: 8mm，réglage horizontal: 7mm

Configuration standard du produit

S01
8 vis à bois
M4x16mm

S05
4 vis mécaniques à tête plate
4x8mm

2 charnières
avec amortisseur

Informations produit

Modèle
KL68-292(A) Recouvrement complet

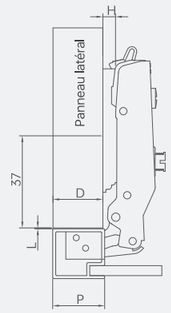

H=P-1-D

D \ H	P				
	19	20	21	22	23
0	18	19	20	21	22

Modèle
KL68-282(A) Demi-recouvrement

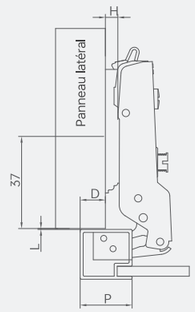

H=P-11-D

D \ H	P				
	19	20	21	22	23
0	8	9	10	11	12

Modèle
KL68-272(A) à insertion

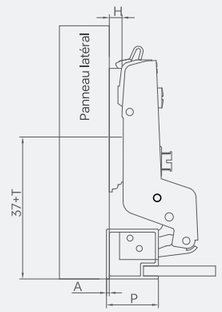

H=P-20+A

A \ H	P				
	19	20	21	22	23
0	1	0	-1	-2	-3

Accessoires obligatoires (A) = Accessoire obligatoire

C04
Embase
tridimensionnelle

B04
Embase démontable
à quatre trous

B02
Embase démontable
à deux trous

Accessoires en option

G01
Cache décoratif
de bras

S02
Vis à bois
M4x14mm

CHARNIÈRE KL68

Fixation à visser

Présentation du produit

Profondeur du boîtier：9.7mm
Angle d'ouverture：102±3°
Diamètre de perçage du boîtier sur cadre alu：28mm，
profilé aluminium compatible (P) largeur：19-23mm
Antichoc et stable
Réglage en profondeur: 8mm，réglage horizontal: 7mm

Configuration standard du produit

S01
8 vis à bois
M4x16mm

S05
4 vis mécaniques à tête plate
4x8mm

2 charnières
avec amortisseur

Informations produit

Modèle
KL68-291(A) Recouvrement complet

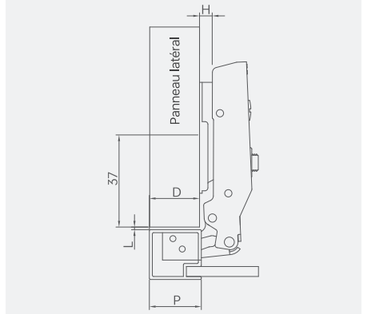

H=P-1-D

D \ P / H	19	20	21	22	23
0	18	19	20	21	22

Modèle
KL68-281(A) Demi-recouvrement

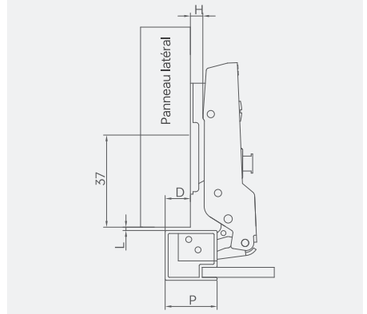

H=P-11-D

D \ P / H	19	20	21	22	23
0	8	9	10	11	12

Modèle
KL68-271(A) à insertion

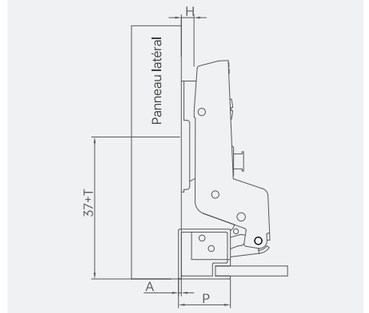

H=P-20+A

A \ P / H	19	20	21	22	23
0	1	0	-1	-2	-3

Accessoires obligatoires (A) = Accessoire obligatoire

A04
Embase à visser
à quatre trous

A02
Embase à visser
à deux trous

Accessoires en option

G01
Cache décoratif
de bras

S02
Vis à bois
M4x14mm

KC76

Série de charnières amorties universelles pour portes fines et épaisses

L'élégance au bout des doigts – charnière amortie universelle pour portes de toutes épaisseurs

Nos charnières, grâce à un savoir-faire précis, confèrent une élégance infinie aux mouvements d'ouverture.

Compatibles avec des portes de 15 à 28 mm d'épaisseur, elles s'adaptent à tous les scénarios domestiques sans nécessiter de remplacement fréquent.

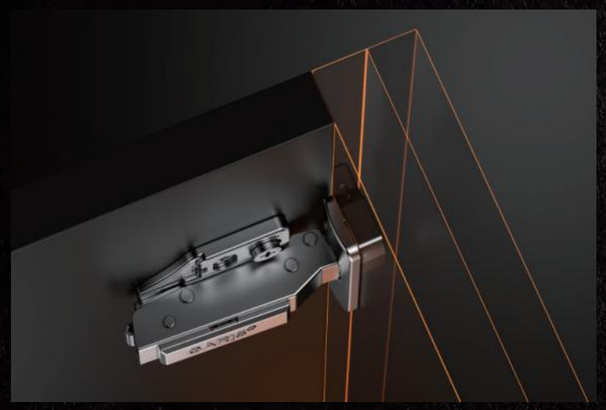

GARIS®

CHARNIÈRE KC76

Réglage tridimensionnel

Présentation du produit

Profondeur du boîtier : 11.5mm
Angle d'ouverture: 95±3°
Embase démontable
Dimension K du panneau : 3-7mm,
épaisseur de porte applicable : 15-28mm
Amortissement à partir de 5° minimum
Antichoc et stable
Réglage en profondeur: 6.6mm, réglage horizontal: 5mm

Configuration standard du produit

S01
10 vis à bois
M4x16mm

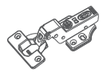

2 charnières
avec amortisseur

Informations produit

Modèle
KC76-293(A) Recouvrement complet

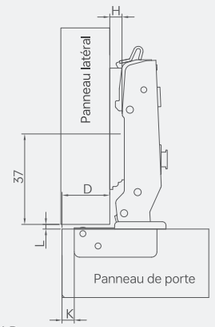

H=14+K-D

D \ K / H	3	4	5	6	7
0	17	18	19	20	21

Modèle
KC76-283(A) Demi-recouvrement

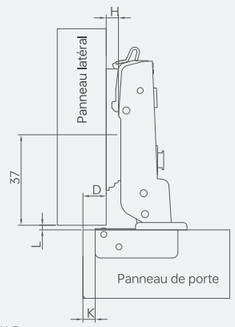

H=4+K-D

D \ K / H	3	4	5	6	7
0	7	8	9	10	11

Modèle
KC76-273(A) à insertion

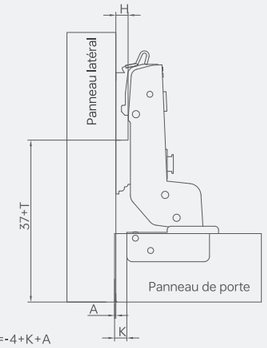

H=-4+K+A

A \ K / H	3	4	5	6	7
0	1	0	-1	-2	-3

Accessoires obligatoires (A) = Accessoire obligatoire

C04
Embase
tridimensionnelle

B04
Embase démontable
à quatre trous

B02
Embase démontable
à deux trous

Accessoires en option

G01
Cache décoratif
de bras

G02
Cache du
boîtier

S02
Vis à bois
M4x14mm

S03
Vis européennes

J10 Goupilles
en plastique
Φ10×12mm

J08 Goupilles
en plastique
Φ8×10mm

CHARNIÈRE KC76

Fixation rapide

Présentation du produit

Profondeur du boîtier : 11.5mm
Angle d'ouverture: 95±3°
Embase démontable
Dimension K du panneau : 3-7mm,
épaisseur de porte applicable : 15-28mm
Amortissement à partir de 5° minimum
Antichoc et stable
Réglage en profondeur: 8mm, réglage horizontal: 5mm

Configuration standard du produit

S01
12 vis à bois
M4x16mm

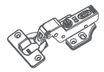

2 charnières
avec amortisseur

Informations produit

Modèle
KC76-292(A) Recouvrement complet

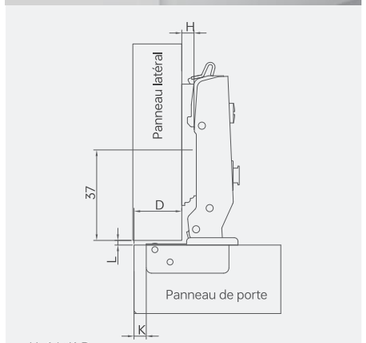

H=14+K-D

D \ K / H	3	4	5	6	7
0	17	18	19	20	21

Modèle
KC76-282(A) Demi-recouvrement

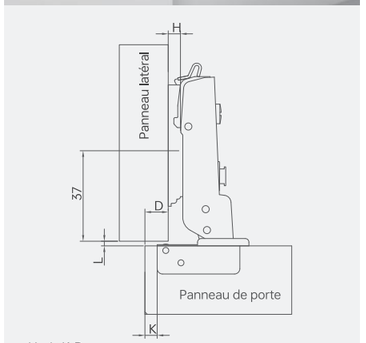

H=4+K-D

D \ K / H	3	4	5	6	7
0	7	8	9	10	11

Modèle
KC76-272(A) à insertion

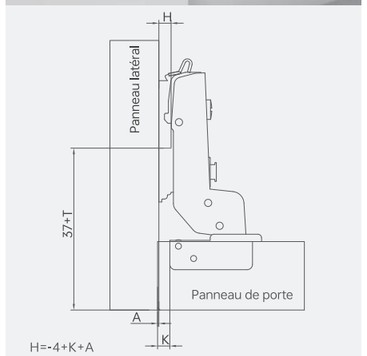

H=-4+K+A

A \ K / H	3	4	5	6	7
0	1	0	-1	-2	-3

Accessoires obligatoires (A) = Accessoire obligatoire

C04
Embase
tridimensionnelle

B04
Embase démontable
à quatre trous

B02
Embase démontable
à deux trous

Accessoires en option

G01
Cache décoratif
de bras

G02
Cache du
boîtier

S02
Vis à bois
M4x14mm

S03
Vis européennes

J10 Goupilles
en plastique
Φ10×12mm

J08 Goupilles
en plastique
Φ8×10mm

CHARNIÈRE KC76

Fixation à visser

Présentation du produit

Profondeur du boîtier : 11.5mm
Angle d'ouverture: 95±3°
Dimension K du panneau : 3-7mm,
épaisseur de porte applicable : 15-28mm
Amortissement à partir de 5° minimum
Antichoc et stable
Réglage en profondeur: 8mm, réglage horizontal: 5mm

Configuration standard du produit

S01
12 vis à bois
M4x16mm

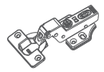

2 charnières
avec amortisseur

Informations produit

Modèle
KC76-291(A) Recouvrement complet

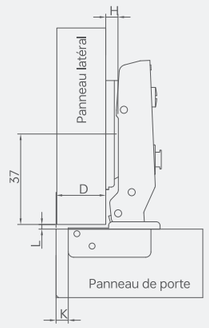

H=14+K-D

D \ K / H	3	4	5	6	7
0	17	18	19	20	21

Modèle
KC76-281(A) Demi-recouvrement

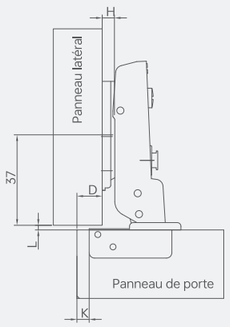

H=4+K-D

D \ K / H	3	4	5	6	7
0	7	8	9	10	11

Modèle
KC76-271(A) à insertion

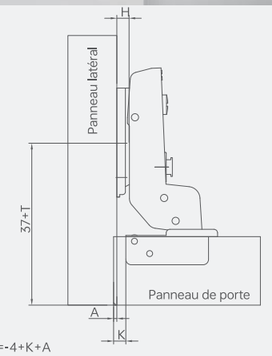

H=-4+K+A

A \ K / H	3	4	5	6	7
0	1	0	-1	-2	-3

Accessoires obligatoires (A) = Accessoire obligatoire

A04
Embase à visser
à quatre trous

A02
Embase à visser
à deux trous

Accessoires en option

G01
Cache décoratif
de bras

G02
Cache du
boîtier

S02
Vis à bois
M4x14mm

S03
Vis européennes

KS201

Série de charnières amorties
en acier inoxydable

La beauté du froid

Charnière amortie en acier inoxydable 201, éclat glacial révélant la passion de l'artisan – une touche de style industriel moderne pour votre intérieur

Fabriquée en acier inoxydable 201, elle offre une excellente résistance à la corrosion, une bonne dureté et robustesse.Résistante à la rouille, conserve sa brillance et prolonge la durée de vie du mobilier

GARIS
GARIS
GARIS

CHARNIÈRE EN ACIER INOXYDABLE KS201

Réglage tridimensionnel

Présentation du produit

Angle d'ouverture：103±2°
dimension K：3-7mm
Matériau boîtier：SUS201, épaisseur 0,7 mm
Matériau bras：SUS201, épaisseur 1,0 mm
Matériau embase：SUS201, épaisseur 1,0 mm

Configuration standard du produit

S01
12 vis à bois
M4x16mm

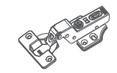

2 charnières
avec amortisseur

Informations produit

Modèle
KS201-193 Recouvrement complet

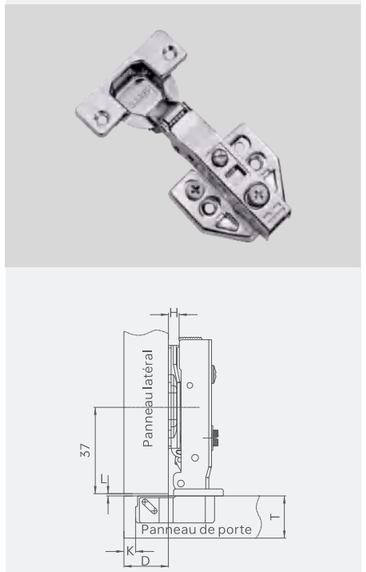

H=14+K-D

D \ K / H	3	4	5	6	7
0	17	18	19	20	21

Modèle
KS201-183 Demi-recouvrement

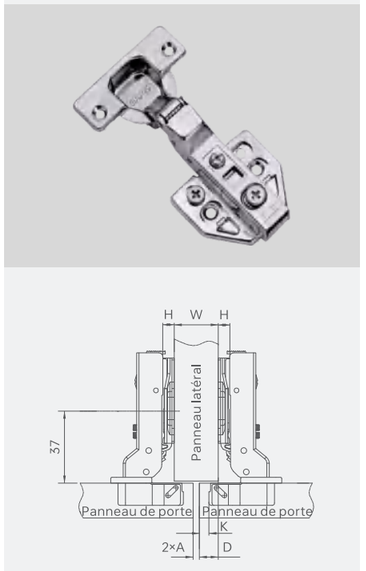

H=4+K-D

D \ K / H	3	4	5	6	7
0	7	8	9	10	11

Modèle
KS201-173 à insertion

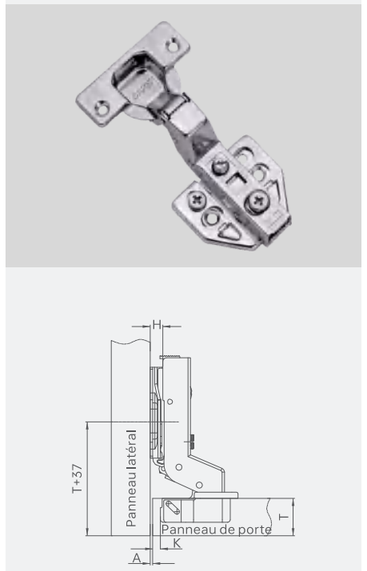

H=-4+K+A

A \ K / H	3	4	5	6	7
0	1	0	-1	-2	-3

Accessoires en option

G01
Cache décoratif
de bras

J10 Goupilles en
plastique
Φ10×12mm

J08 Goupilles
en plastique
Φ8×10mm

CHARNIÈRE EN ACIER INOXYDABLE KS201

Fixation rapide

Présentation du produit

Angle d'ouverture：103±2°
dimension K：3-7mm
Matériau boîtier：SUS201, épaisseur 0,7 mm
Matériau bras：SUS201, épaisseur 1,0 mm
Matériau embase：SUS201, épaisseur 1,0 mm

Configuration standard du produit

S01
12 vis à bois
M4x16mm

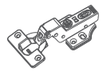

2 charnières
avec amortisseur

Informations produit

Modèle
KS201-192 Recouvrement complet

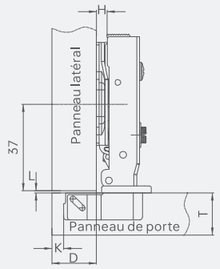

H=14+K-D

D \ H	K				
	3	4	5	6	7
0	17	18	19	20	21

Modèle
KS201-182 Demi-recouvrement

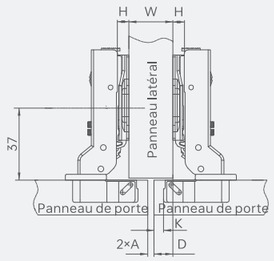

H=4+K-D

D \ H	K				
	3	4	5	6	7
0	7	8	9	10	11

Modèle
KS201-172 à insertion

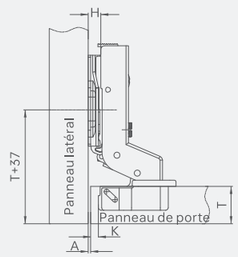

H=-4+K+A

A \ H	K				
	3	4	5	6	7
0	1	0	-1	-2	-3

Accessoires en option

G01
Cache décoratif
de bras

J10 Goupilles en
plastique
Φ10×12mm

J08 Goupilles
en plastique
Φ8×10mm

CHARNIÈRE EN ACIER INOXYDABLE KS201

Fixation à visser

Présentation du produit

Angle d'ouverture：103±2°
dimension K：3-7mm
Matériau boîtier：SUS201, épaisseur 0,7 mm
Matériau bras：SUS201, épaisseur 1,0 mm
Matériau embase：SUS201, épaisseur 1,0 mm

Configuration standard du produit

S01
12 vis à bois
M4x16mm

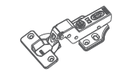

2 charnières
avec amortisseur

Informations produit

Modèle
KS201-191 Recouvrement complet

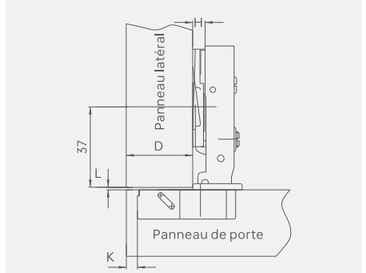

H=14+K-D

D \ K / H	3	4	5	6	7
0	17	18	19	20	21

Modèle
KS201-181 Demi-recouvrement

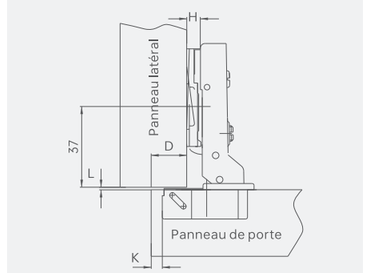

H=4+K-D

D \ K / H	3	4	5	6	7
0	7	8	9	10	11

Modèle
KS201-171 à insertion

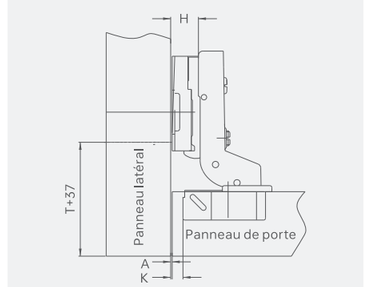

H=-4+K+A

A \ K / H	3	4	5	6	7
0	1	0	-1	-2	-3

Accessoires en option

GARIS®

G01
Cache décoratif de bras

KS304

Série de charnières amorties en acier inoxydable

La beauté du toucher

La charnière amortie en inox 304 n'est pas seulement un accessoire performant, c'est aussi une touche d'élégance pour l'espace domestique ou professionnel.

Fabriquée en inox 304 de qualité supérieure : dureté, anticorrosion, capacité de charge élevée. Fermeture silencieuse, réglage précis, installation simple et large compatibilité.

GARIS

CHARNIÈRE EN ACIER INOXYDABLE KS304

Réglage tridimensionnel

Présentation du produit

Angle d'ouverture: 103±2°
dimension K: 3-7mm
Matériau boîtier: SUS304, épaisseur 0,7 mm
Matériau bras: SUS304, épaisseur 1,0 mm
Matériau embase: SUS304, épaisseur 1,0 mm

Configuration standard du produit

S01
12 vis à bois
M4x16mm

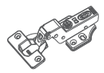

2 charnières
avec amortisseur

Informations produit

Modèle
KS304-193 Recouvrement complet

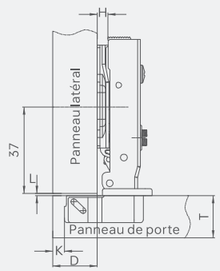

H=14+K-D

D \ H / K	3	4	5	6	7
0	17	18	19	20	21

Modèle
KS304-183 Demi-recouvrement

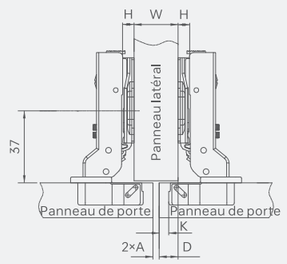

H=4+K-D

D \ H / K	3	4	5	6	7
0	7	8	9	10	11

Modèle
KS304-173 à insertion

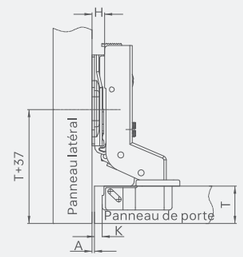

H=-4+K+A

A \ H / K	3	4	5	6	7
0	1	0	-1	-2	-3

Accessoires en option

G01
Cache décoratif
de bras

J10 Goupilles en
plastique
Φ10×12mm

J08 Goupilles
en plastique
Φ8×10mm

CHARNIÈRE EN ACIER INOXYDABLE KS304

Fixation rapide

Présentation du produit

Angle d'ouverture: 103±2°
dimension K: 3-7mm
Matériau boîtier: SUS304, épaisseur 0,7 mm
Matériau bras: SUS304, épaisseur 1,0 mm
Matériau embase: SUS304, épaisseur 1,0 mm

Configuration standard du produit

S01
12 vis à bois
M4x16mm

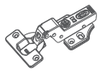

2 charnières
avec amortisseur

Informations produit

Modèle
KS304-192 Recouvrement complet

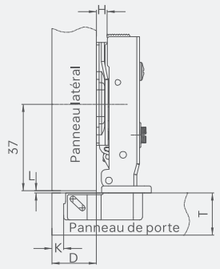

H=14+K-D

D \ H / K	3	4	5	6	7
0	17	18	19	20	21

Modèle
KS304-182 Demi-recouvrement

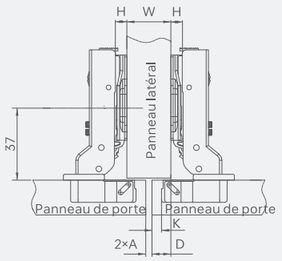

H=4+K-D

D \ H / K	3	4	5	6	7
0	7	8	9	10	11

Modèle
KS304-172 à insertion

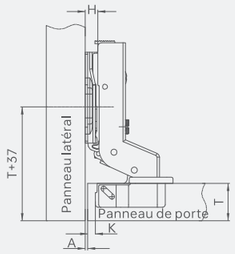

H=-4+K+A

A \ H / K	3	4	5	6	7
0	1	0	-1	-2	-3

Accessoires en option

G01
Cache décoratif
de bras

J10 Goupilles en
plastique
Φ10×12mm

J08 Goupilles
en plastique
Φ8×10mm

CHARNIÈRE EN ACIER INOXYDABLE KS304

Fixation à visser

Présentation du produit

Angle d'ouverture: 103±2°
dimension K: 3-7mm
Matériau boîtier: SUS304, épaisseur 0,7 mm
Matériau bras: SUS304, épaisseur 1,0 mm
Matériau embase: SUS304, épaisseur 1,0 mm

Configuration standard du produit

S01
12 vis à bois
M4x16mm

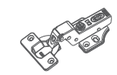

2 charnières
avec amortisseur

Informations produit

Modèle
KS304-191 Recouvrement complet

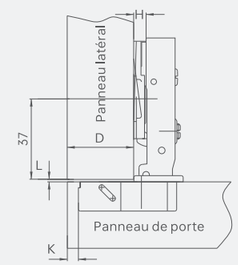

H=14+K-D

D \ K / H	3	4	5	6	7
0	17	18	19	20	21

Modèle
KS304-181 Demi-recouvrement

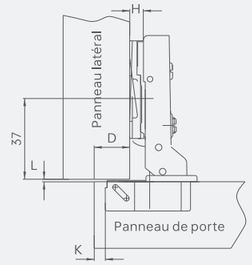

H=4+K-D

D \ K / H	3	4	5	6	7
0	7	8	9	10	11

Modèle
KS304-171 à insertion

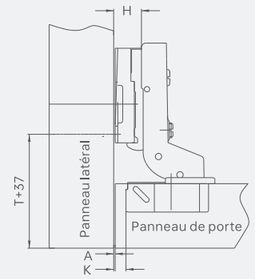

H=-4+K+A

A \ K / H	3	4	5	6	7
0	1	0	-1	-2	-3

Accessoires en option

G01
Cache décoratif
de bras

J10 Goupilles en
plastique
Φ10×12mm

J08 Goupilles
en plastique
Φ8×10mm

GT

Série de charnières à angle spécial

Ingéniosité artisanale

Les charnières à angle spécial incarnent l'excellence du mobilier sur mesure.

Elles sont idéales pour armoires, bibliothèques, cuisines, et en particulier pour meubles d'angle ou de forme spéciale. Améliorent l'esthétique et la praticité de l'espace tout en reflétant le goût du propriétaire.

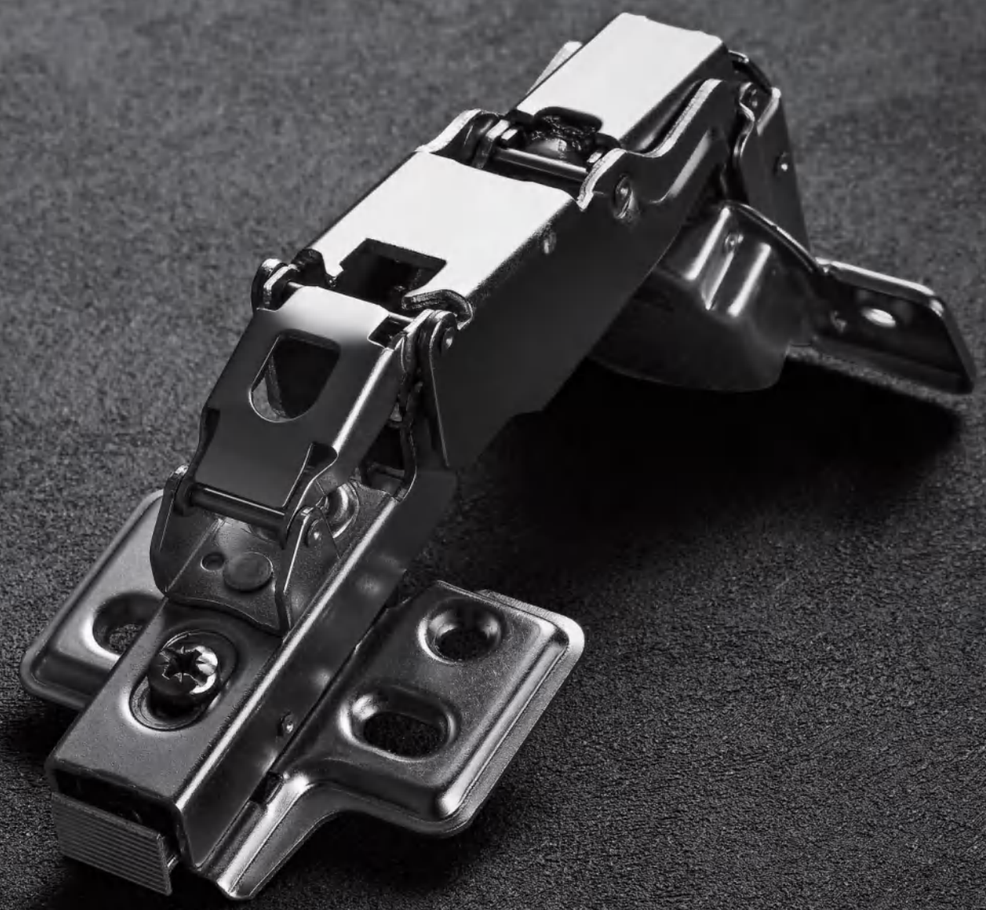

CHARNIÈRE SPÉCIALE GT

GT165

Présentation du produit

Angle d'ouverture: 165-6°
Angle de fermeture: 87°±2°
Réglage tridimensionnel
dimension K: 3-7mm, épaisseur de porte 14mm-26mm
Matériau: acier épaissi 1,8 mm
Plage de réglage du jeu: -1.9mm/+1.9mm

Configuration standard du produit

S01
12 vis à bois
M4x16mm

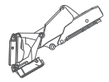

2 charnières
avec amortisseur

Informations produit

Modèle
GT165-093(A) Recouvrement complet

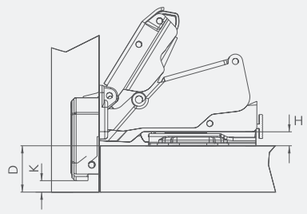

H=14+K-D

D \ K / H	3	4	5	6	7
0	17	18	19	20	21

Modèle
GT165-083(A) Demi-recouvrement

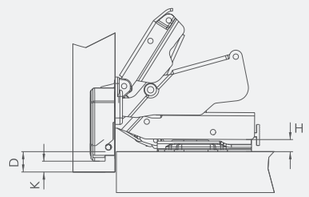

H=4+K-D

D \ K / H	3	4	5	6	7
0	7	8	9	10	11

Modèle
GT165-073 à insertion

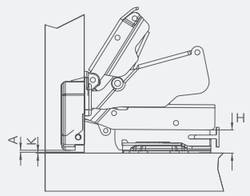

H=-4+K+A

A \ K / H	3	4	5	6	7
0	1	0	-1	-2	-3

CHARNIÈRE SPÉCIALE GT

GT135

Présentation du produit

Angle d'ouverture: 135° ± 6°, à utiliser avec une charnière à 165°
épaisseur de porte: 14mm-22mm
dimension K: 3-7mm
Matériau: alliage de zinc, finition nickelée
Installation par glissement en option
Réglage tridimensionnel en option

Configuration standard du produit

S01
12 vis à bois
M4x16mm

2 charnières
avec amortisseur

Informations produit

Modèle
GT135 - Type à clip

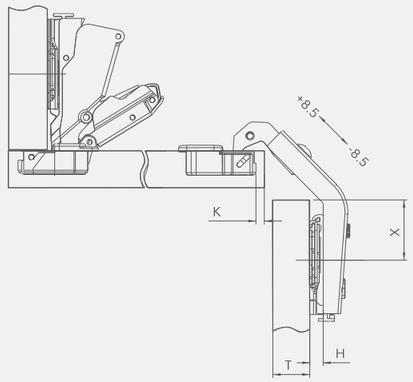

D	épaisseur < 18mm	22mm > épaisseur < 18mm
H	2mm	0mm
X	37mm	37mm

CHARNIÈRE SPÉCIALE GT

GT90

Présentation du produit

Angle d'ouverture：100°
Angle de fermeture: +90°
épaisseur de porte: 14mm-22mm
dimension K：4-5mm
Réglage tridimensionnel en option
Matériau：acier / alliage, finition nickelée

Configuration standard du produit

S01
12 vis à bois
M4x16mm

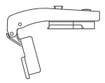

2 charnières
avec amortisseur

Informations produit

Modèle
GT90

H=14+K-D

X \ D / H \ K	4	5
0	20 / 3	19 / 3
2	20 / 1	19 / 1
4	20 / -1	19 / -1

Ajustement D: -2.5~2.5
Ajustement L: -2.5~+3
H: hauteur de la base
D: recouvrement du panneau latéral
X: distance de perçage de la base sur le panneau latéral
K: distance entre le bord de la porte et le trou du godet

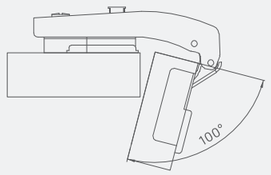

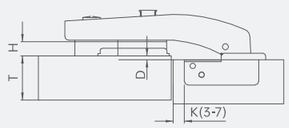

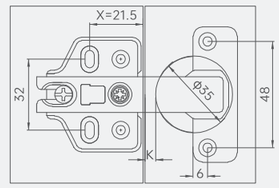

CHARNIÈRE SPÉCIALE GT

GT45

Présentation du produit

Angle d'ouverture: 100°
Angle de fermeture: +45°
épaisseur de porte: 14mm-22mm
dimension K: 4-7mm
Réglage tridimensionnel en option
Matériau: acier / alliage, finition nickelée

Configuration standard du produit

S01
12 vis à bois
M4x16mm

2 charnières
avec amortisseur

Informations produit

Modèle
GT45

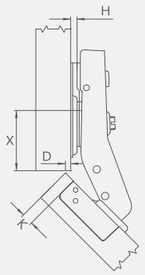

X \ D / K / H	4	5	6	7
0	37 / 3	36 / 4	35 / 5	34 / 6

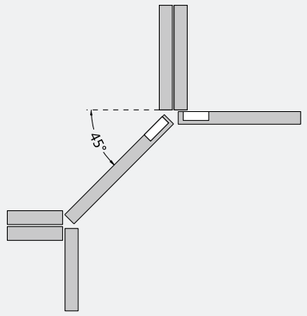

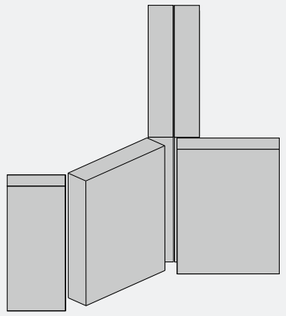

Nombre de charnières recommandé selon la taille et le poids de la porte

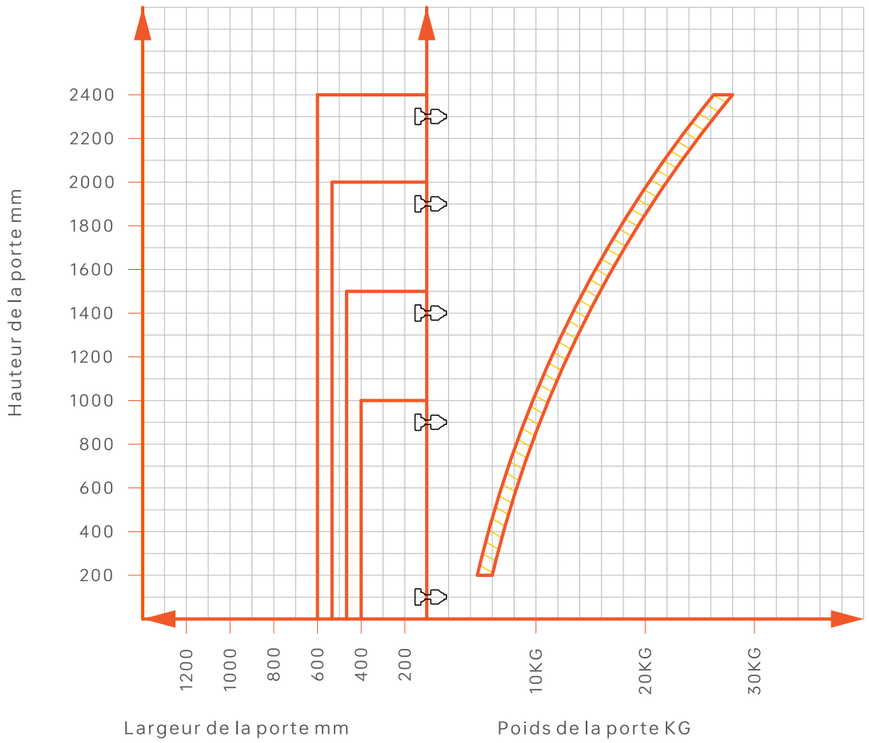

Tableau de calcul – poids des portes selon matériau et capacité de charge des charnières

N°	Type de panneau	Densité (kg/m³)	Calcul du poids de la porte			
01	Bois massif (noyer)	1000Kg/m³	1. Poids de la porte = (hauteur × largeur × épaisseur) × densité 2.Exemples : Porte d'armoire classique (noyer) : Taille: 2000×500×18mm(mm) Poids: {2×0.5×0.018m(m)} ×1000Kg/m³=18Kg Porte de cuisine classique (noyer) : Taille: 600x500x18mm(mm) Poids: {0.6×0.5×0.018m(m)} ×1000Kg/m³=5.4Kg Verre standard (épaisseur 5 mm) : Taille: 600×500×5mm(mm) Poids: (0.6×0.5)×12.5Kg/m³ =2.8Kg			
02	Panneau haute densité	840Kg/m³				
03	Panneau multicouche en bois massif	840Kg/m³				
04	MDF	730Kg/m³				
05	Panneau aggloméré	650Kg/m³				
06	Panneau à particules	650Kg/m³				
07	Profilé aluminium	1000Kg/m³				
08	Verre	Épais5mm	Épais6mm	Épais8mm	Épais10mm	
		12.5Kg/m²	15Kg/m²	20Kg/m²	25Kg/m²	

Installation et réglage de la charnière

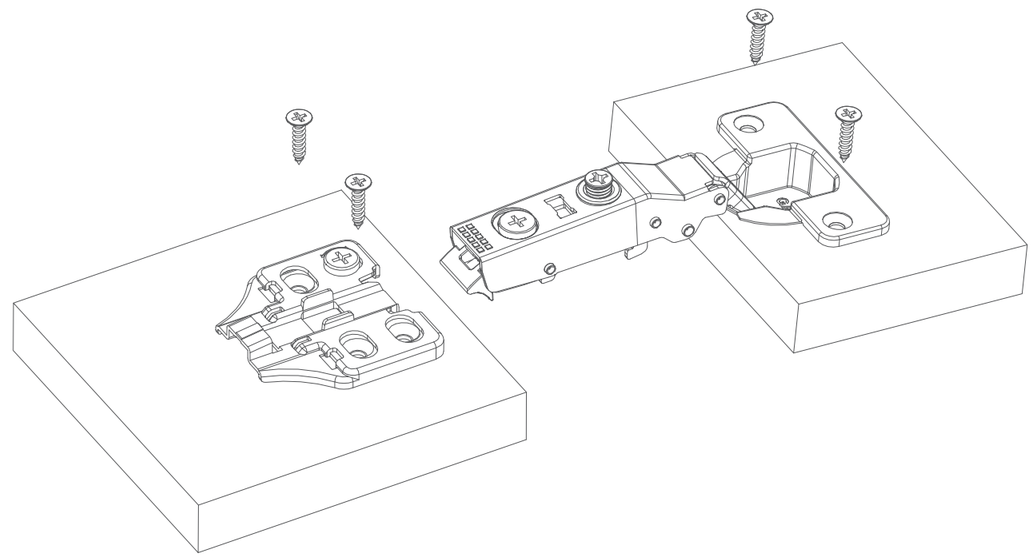

Réglage haut/bas de la porte de l'armoire

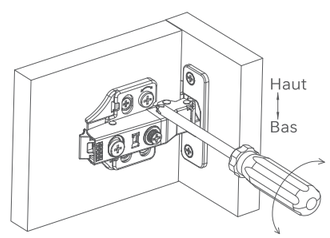

Réglage latéral de recouvrement de la porte

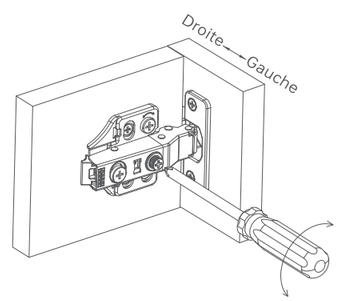

Réglage en profondeur de la porte

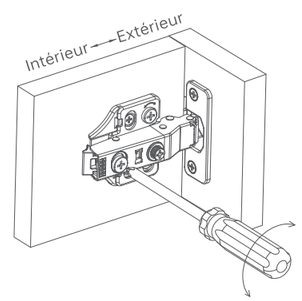

Série de poussoirs

Une touche suffit – la nouvelle tendance du minimalisme

Le poussoir permet l'ouverture de la porte sans poignée visible, grâce à un ressort ou un système magnétique intégré. Il suffit d'une légère pression pour ouvrir la porte facilement. L'ouverture peut également se faire avec le coude, la jambe ou la hanche, s'adaptant à divers usages et à l'esthétique épurée des intérieurs modernes.

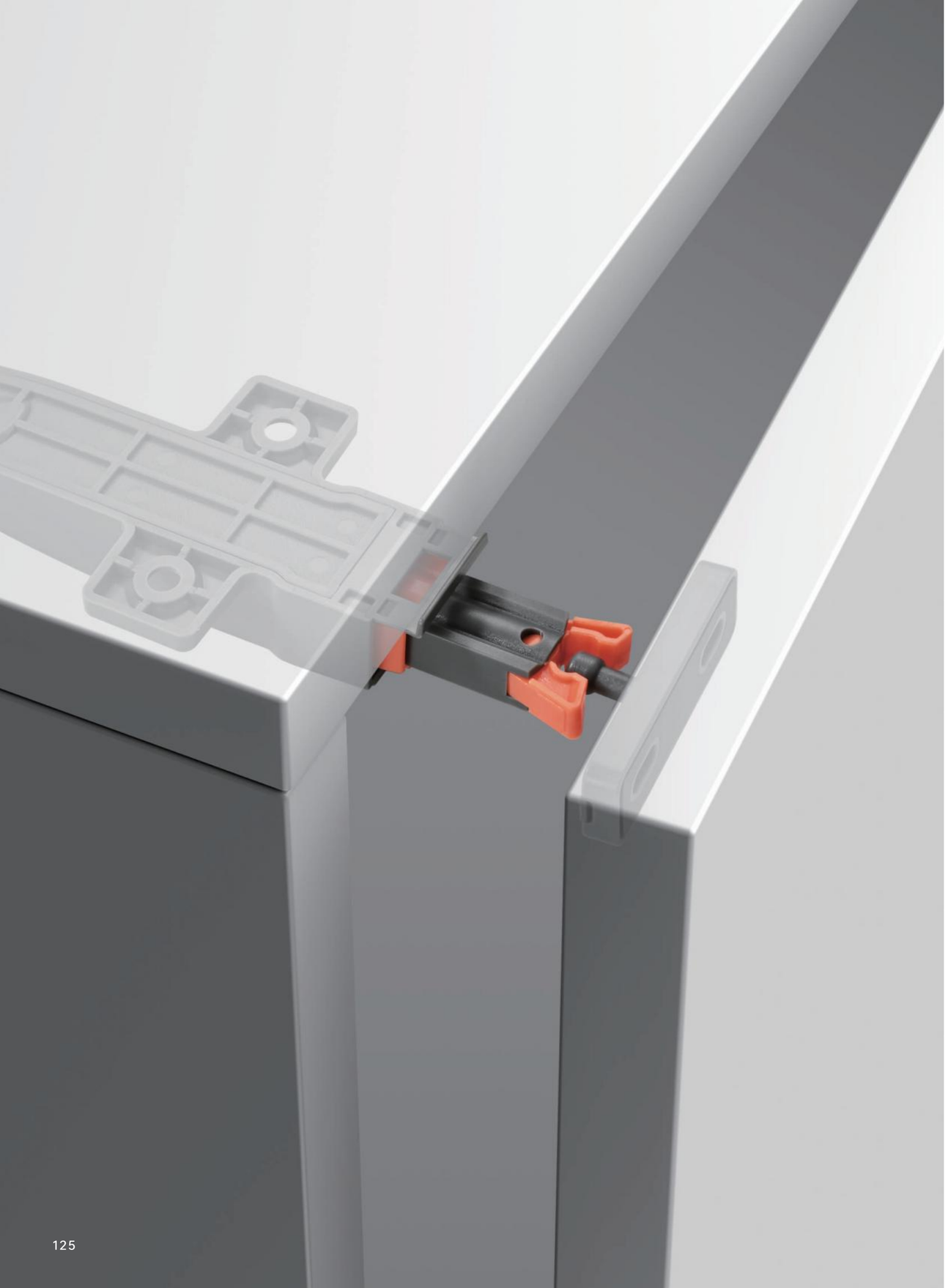

Poussoir à ressort

KJ-K207-50N

Présentation du produit

Modèle:
Matériau: plastique
Couleur: gris foncé
Poids unitaire: 20G
Dimensions du carton: 53X27X30cm
Quantité: 500pièces/carton

30N/40N

Accessoires inclus

Clip de verrouillage

Vis

Informations produit

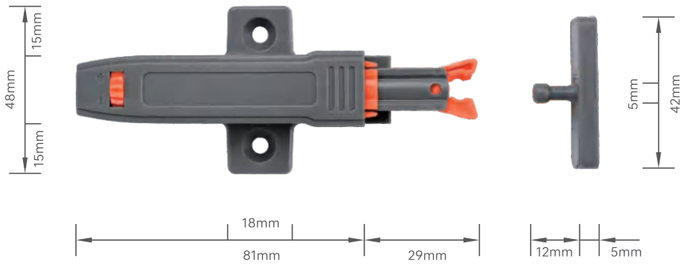

Informations d'installation

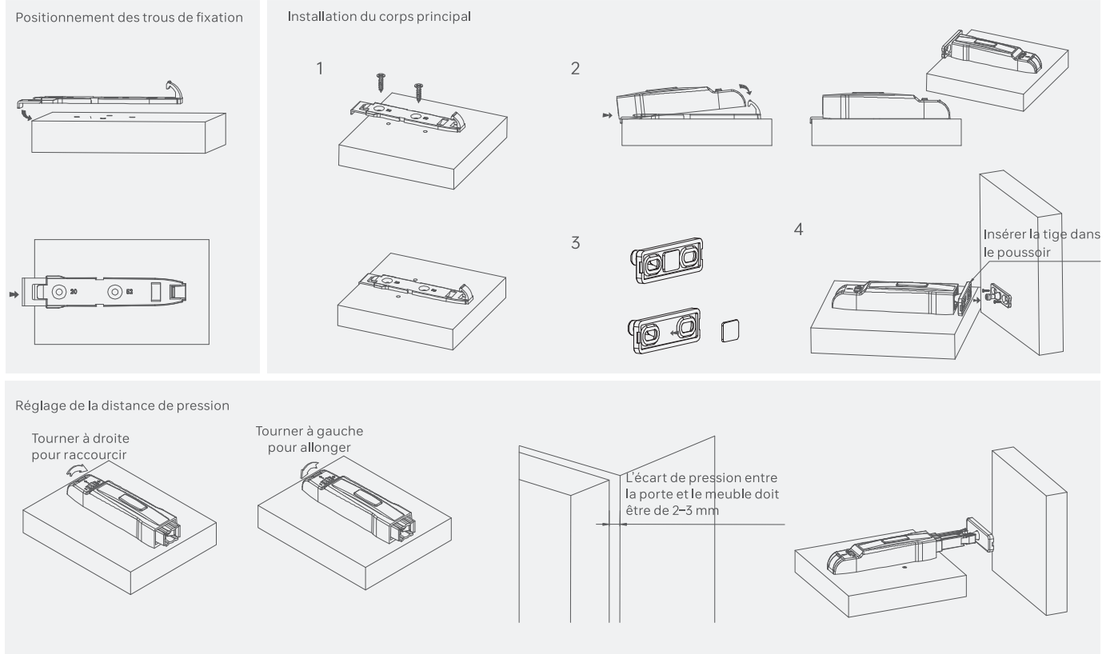

Toutes les dimensions sont mesurées manuellement ; des écarts peuvent exister — se référer au produit réel.

Poussoir à ressort

KJ20-052-40N

Présentation du produit

Matériau: plastique
Couleur: gris
Conditionnement: 1 pièce/sachet plastique
Dimensions du carton: 53X27X30cm
Quantité: 500pièces/carton

40N

Accessoires inclus

Pastille adhésive 3M

Vis

Informations produit

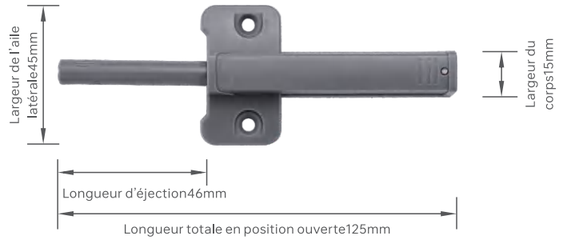

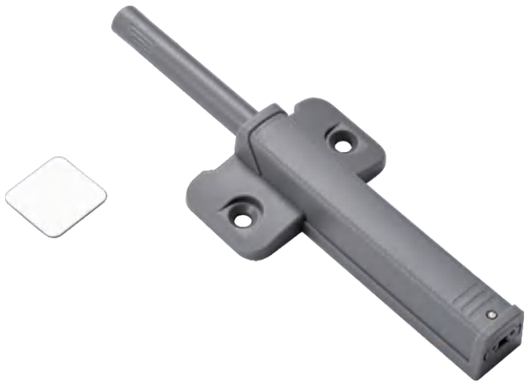

Informations d'installation

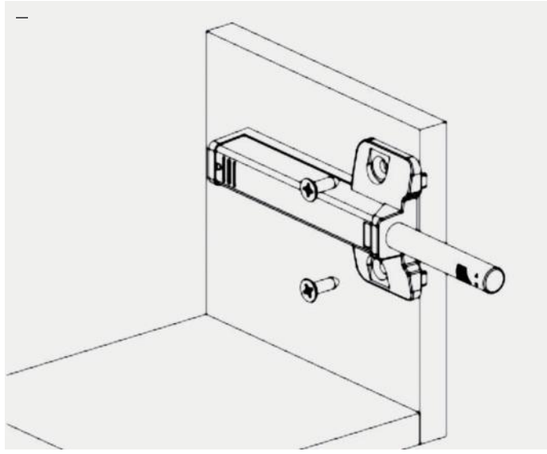

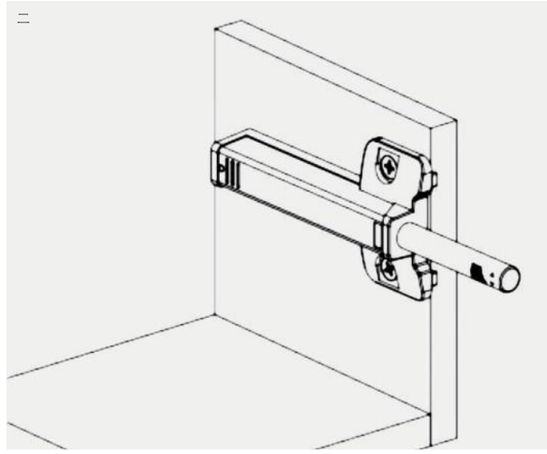

Toutes les dimensions sont mesurées manuellement ; des écarts peuvent exister — se référer au produit réel.

Poussoir à ressort

KJ20-022-30N

Présentation du produit

Matériau: plastique
Couleur: gris/blanc / noir
Conditionnement: 1 pièce/sachet plastique
Dimensions du carton: 53X27X30cm
Quantité: 500pièces/carton

30N

Accessoires inclus

Pastille 3M avec trou

Vis

Informations produit

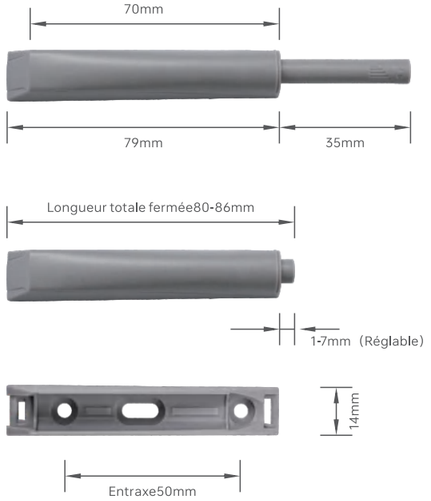

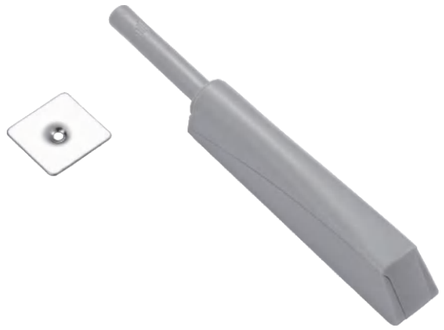

Informations d'installation

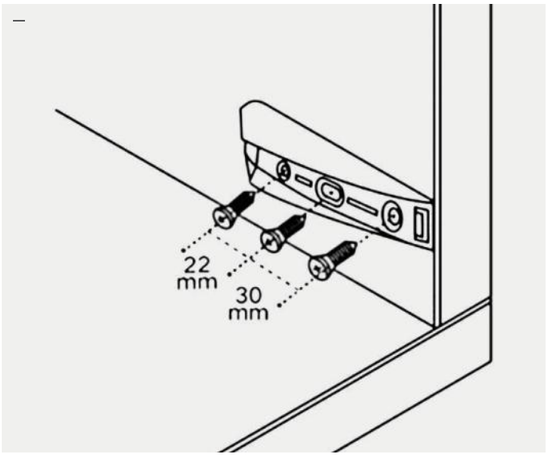

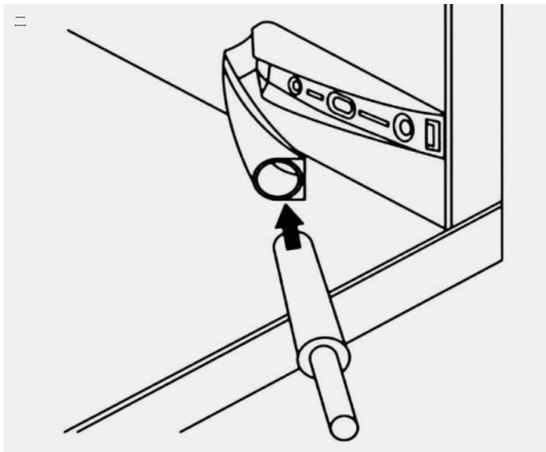

Toutes les dimensions sont mesurées manuellement ; des écarts peuvent exister — se référer au produit réel.

Poussoir à ressort

GR-2201-20N

Présentation du produit

Matériau: plastique
Couleur: gris
Conditionnement: 1 pièce/sachet plastique
Dimensions du carton: 53X27X30cm
Quantité: 500pièces/carton

20N

Accessoires inclus

Pastille adhésive 3M

Clou à tête large

Informations produit

Hauteur: 15mm

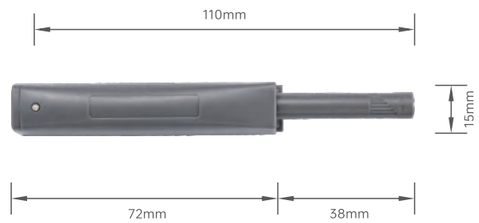

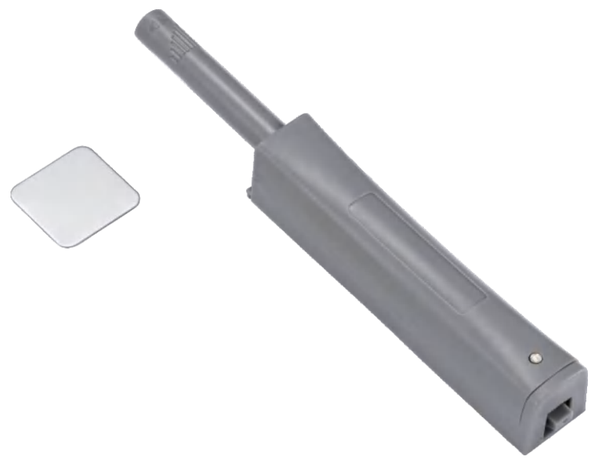

Toutes les dimensions sont mesurées manuellement ; des écarts peuvent exister — se référer au produit réel.